**Высокое качество Fickert140 мм алмазный гранитный мраморный кварцевый блок абразивные инструменты для шлифования или полировки плит**

## Спецификации продукта

**Высококачественный кварцевый блок Fickert 140 мм**

| Модель | Описание | Зернистость No. |
|---|---|---|
| BW-DF-M140 | Металл Фикерт | 36 # / 46 # / 60 # / 80 # / 100 # / 120 # / 140 # / 180 # / 240 # / 320 # |
| BW-DF-M170 | Металл Фикерт | 36 # / 46 # / 60 # / 80 # / 100 # / 120 # / 140 # / 180 # / 240 # / 320 # |

Размер: 140 мм, 170 мм

Связанное название: Алмазный шлифовальный станок Fickert

Зернистость: 36 # / 46 # / 60 # / 80 # / 100 # / 120 # / 140 # / 180 # / 240 # / 320 #

### Преимущества 

1.Экономия электроэнергии: его резкость может снизить нагрузку на шлифовальную головку, тем самым уменьшив истирание станка.

2. Высокая эффективность: его сверхвысокая резкость может улучшить скорость передачи конвейерной ленты и повысить эффективность производства.

3. Высокий блеск: он может повысить глянцевитость камня на 10 градусов. Кроме того, его гомогенизация снижает вероятность появления мазков на поверхности камня и нестабильности глянца.

4. Высокое качество: высокие технологии, компьютеризированное производственное оборудование и строгий контроль качества. Гарантия высокого качества поставки продукции, высокая эффективность затрат.

5.Он обладает такими преимуществами, как хорошая резкость, сильная шлифовальная сила, высокая эффективность шлифования, равномерный полировальный эффект, хорошая износостойкость, низкое загрязнение окружающей среды, длительный срок службы и хорошие характеристики согласования.

## ПродуктОписание

**Высококачественный кварцевый блок Fickert 140 мм** в основном используются для автоматических полировальных и шлифовальных станков, особенно для грубого абразива на гранитных плитах вместо обычных абразивных инструментов. Высокая эффективность полировки, низкое энергопотребление и долгий срок службы.

**Высококачественный кварцевый блок Fickert1 40 мм**для высокопроизводительных станков из гранита и станков с головкой. Подходит для шлифования и полировки поверхности различных каменных плит в автоматах. Обладает хорошей эффективностью полировки и очень долгим сроком службы при шлифовании каменных плит.

Алмазные фикерты, другие названия - алмазный шлифовальный блок, алмазный абразивный инструмент, фикерт на металлической связке, которые подходят для шлифования и полировки поверхности различных каменных плит с помощью автоматического оборудования, таких как шлифовка гранита, мрамора и других камней, даже бетона. Обладая очень хорошей эффективностью шлифования и полировки, гладкой, очень долгой эксплуатации по сравнению с алмазными шлифовальными головками на полимерной связке или абразивными инструментами из магнезита.

**Высококачественный кварцевый блок Fickert 140 мм** Подходит для непрерывной полировальной линии вместо обычного шлифовального блока для грубого и среднего шлифования гранита, кварцевого камня и других камней.

# Fickert Grinding Pads

Electricity saving: its sharpness can reduce the stress of grinding head, thereby reduce machine's abrasion.

- Factory Price
- Preferred Materials
- Long Life
- Excellent Gloss
- Smooth Grinding
- Stable Operation

## Specification

| Model | Description | Grit |
|---|---|---|
| BW-DF-M140 | Metal Fickert | 36#/46#/60#/80#/100#/120#/140#/180#/240#/320# |
| BW-DF-M170 | Metal Fickert | 36#/46#/60#/80#/100#/120#/140#/180#/240#/320# |

## Use

## Application

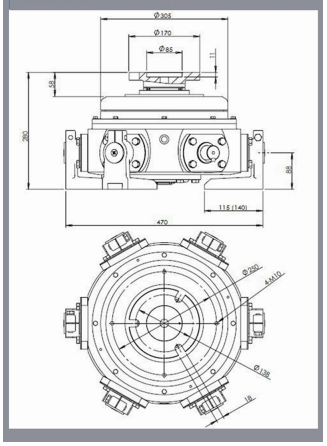

## заявка

**Высококачественный кварцевый блок Fickert 140 мм** для шлифовки и полировки поверхности различных каменных плит в автоматах. Обладает хорошей эффективностью полировки и очень долгим сроком службы при шлифовании каменных плит.

## О нас:

## Упаковка  Доставка:

PS:

1. упаковка инструментов в картонные коробки

2. по воздуху / морю для пакетных товаров, получение в аэропорту / порту

3. Менее 45 кг, обычно доставка экспресс-почтой (от двери до двери)

4. Когда инструменты находятся в большом количестве, они упаковываются в деревянные ящики.

- For sample or small orders, products could be sent by express, TNT, DHL, UPS, FedEx, EMS etc.
- For large orders, shipping by sea or air is recommended. By our long-term cooperate agent or your appointed forward.
- By sea, port of loading: Shanghai, Ningbo, Xiamen, Qingdao etc.

## Логистика:

Образец заказа отправляется DHL, UPS, FedEx, TNT, EMS и т. Д.
Для массовых заказов доставка может быть необязательной на условиях Exwork, FOB, CNF, CIF по воздуху или по морю в зависимости от экспедитора покупателя или нашего.

## Наш сервис:

1. низкий MOQ: он может удовлетворить ваши потребности в пробном заказе.
2. Принято OEM: Мы можем производить в соответствии с вашим образцом или чертежами.
3. Хорошее обслуживание: мы относимся к нашим клиентам как к Богу с высоким профессионализмом и страстью.
4. хорошее качество: у нас есть строгая система контроля качества. Хорошая репутация на рынке.
5.Быстрая доставка: у нас есть большие скидки от экспедитора.

## ЧАСТО ЗАДАВАЕМЫЕ ВОПРОСЫ:

**1. Как мы можем узнать качество, если мы хотим заказать вашу продукцию?**
Пожалуйста, просто протестируйте их с очень небольшим заказом, тогда вы будете знать качество. В настоящее время так многие люди в мире используют китайские продукты из-за высокого качества и конкурентные цены. Мы являемся профессиональным производителем алмазных инструментов для большего более 8 лет. В любом случае, подтвердив качество нашей продукции, небольшой пробный заказ на тестирование будет быть необходимым.

**2. Можете ли вы предложить бесплатные образцы?**
Мы не предлагаем бесплатные образцы, исходя из нашего многолетнего опыта, мы

думаем, что люди получают образцы, заплатив, они будут дорожить и ценить больше того, что они получают. Но мы готовы предоставить нашим потенциальным клиентам специальную скидку, которую они используют для тестирования. Очень важно оставлять отзывы, мы это ценим.

**3. принимает ли ваша компания заказ?**
Конечно, мы принимаем это. Включая разные цвета, зернистость и т. Д. Мы также можем отметить ваш собственный логотип. и бренд на колодке. Если вы хотите, чтобы мы производили для вас новые продукты, просто отправьте нам свой рисунок или образец, мы изготовим такой же. Мы не будем продавать такую продукцию другим клиенты только если мы получим ваше разрешение.

## Связаться с нами:

Fujian Nanan boreway Machinery Co.,Ltd.

No.605 Huahui Center, Shuitou Town 362342 Quanzhou, Fujian, China

**ТЕЛ:** (+86) 595-86990206 / **Факс:**(+86) 595-86990220

**Мобильный / WhatsApp / Wechat:**(+ 86) 18650679939

**Эл. адрес: boreway@boreway.com**

**Лион Чанг**