Вступление:

Boreway **105 мм-230 мм, 4-9 дюймов Горячий штамп Diamond Turbo Blade с наклонными треугольными зубьями Алмазный отрезной диск** для Multi puprose Шлифовальный круг специально разработан для обеспечения быстрой гладкой резки в различных материалах, включая мрамор, гранит, камень и пруды, но также может использоваться на бетонных, кирпичных и кирпичных материалах. Это превосходное качество турбо-лопаток с турбонаддувом имеет специально разработанные глубокие сегменты для чрезвычайно быстрой резки.

Машина: Угловая шлифовальная или циркулярная пила

Особенность:

1. Горячее прессованное лезвие обеспечивает длительный срок службы.
2. Профессиональный qualtiy, очень быстрая резка.
3. Для использования на угловом шлифовальном станке, мокрой каменной пиле или циркулярной пиле.
4. В первую очередь предназначен для мрамора, гранита, камня и асфальтоукладчиков.
5. Может также использоваться на бетонных, кирпичных, блочных, каменных, кирпичных материалах и многом другом.
6. Многоцелевой, Может использоваться для резки и шлифования, эффективен при глубокой резке

Использование влажной или сухой влажной обработки поможет повысить производительность резания.

Спецификация: Горячий штамп Diamond Turbo Blade с наклонными треугольными зубьями Алмазный отрезной диск

(Пожалуйста, заказывайте правильный размер в соответствии с вашим запросом)

Вещь	М.М.	дюйм	BORE / фланец	Толщина сегментов
105MM Bore20	105	4	20MM Reducer 16MM	2.0MM-2.1mm
115MM Bore22	115	4/12	22,23 мм (7/8 ")	2.3mm-2.4mm
105MM M14	105	4	Фланец M14	2.0MM-2.1mm
115MM M14	115	4/12	Фланец M14	2.3mm-2.4mm
125MM M14	125	5	Фланец M14	2.3mm-2.4mm
180MM M14	180	7	Фланец M14	2.4mm-2.5MM
230MM M14	230	9	Фланец M14	2.6mm-2.7mm
180 MM F22	180	7	Фланец 22,23 мм	2.4mm-2.5MM
230 MM F22	230	9	Фланец 22,23 мм	2.6mm-2.7mm

Картина:

Горячий штамп Diamond Turbo Blade с наклонными треугольными зубьями Алмазный отрезной диск

boreway®

Boreway Machinery Co., Ltd.
www.diamondtools.top
www.boreway.com

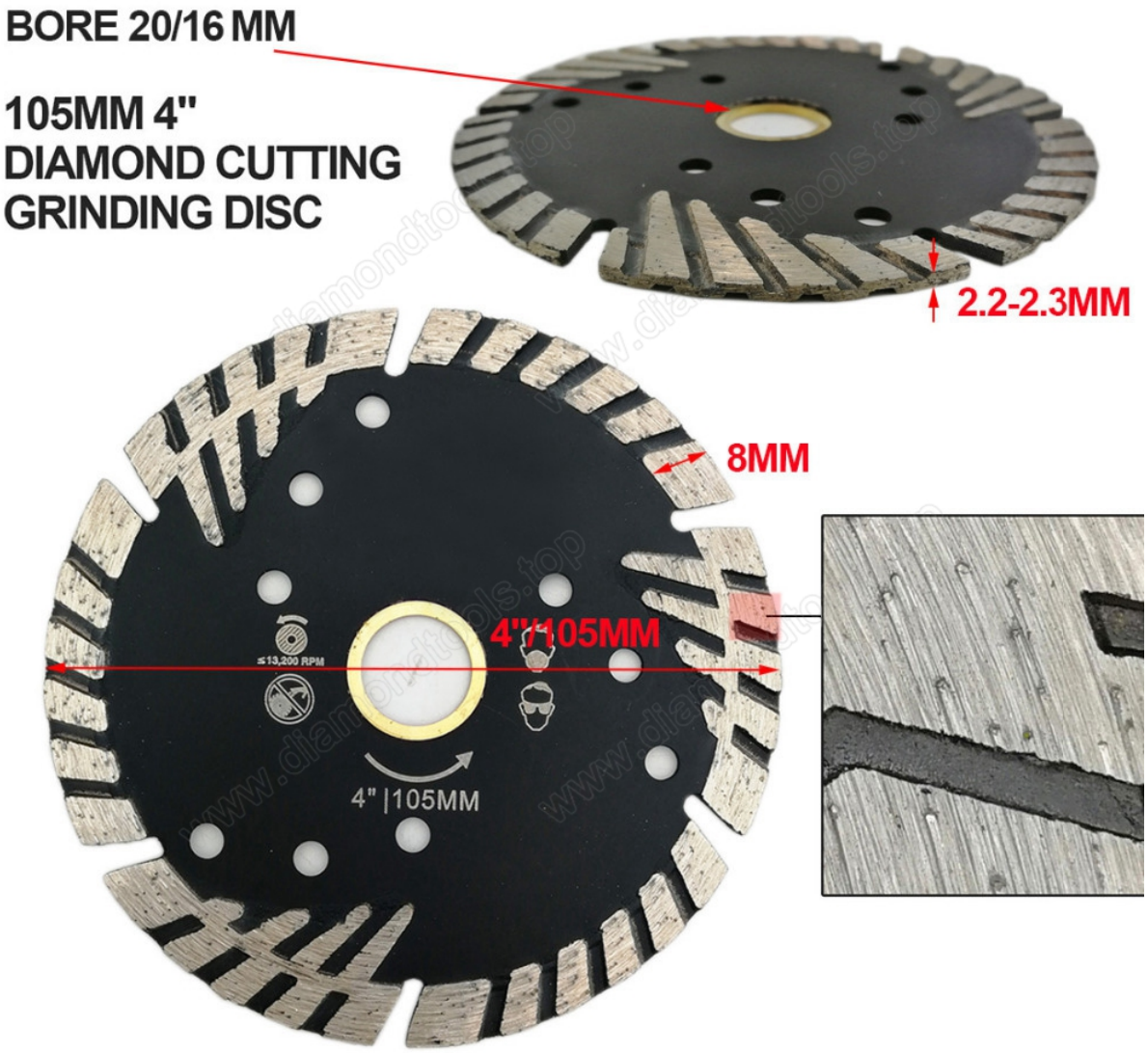
BORE 20/16 MM
105MM 4"
DIAMOND CUTTING
GRINDING DISC
2.2-2.3MM
8MM
4"/105MM
≤13,200 RPM
4" |105MM

BORE 22.23

115MM 4.5"
DIAMOND CUTTING
GRINDING DISC

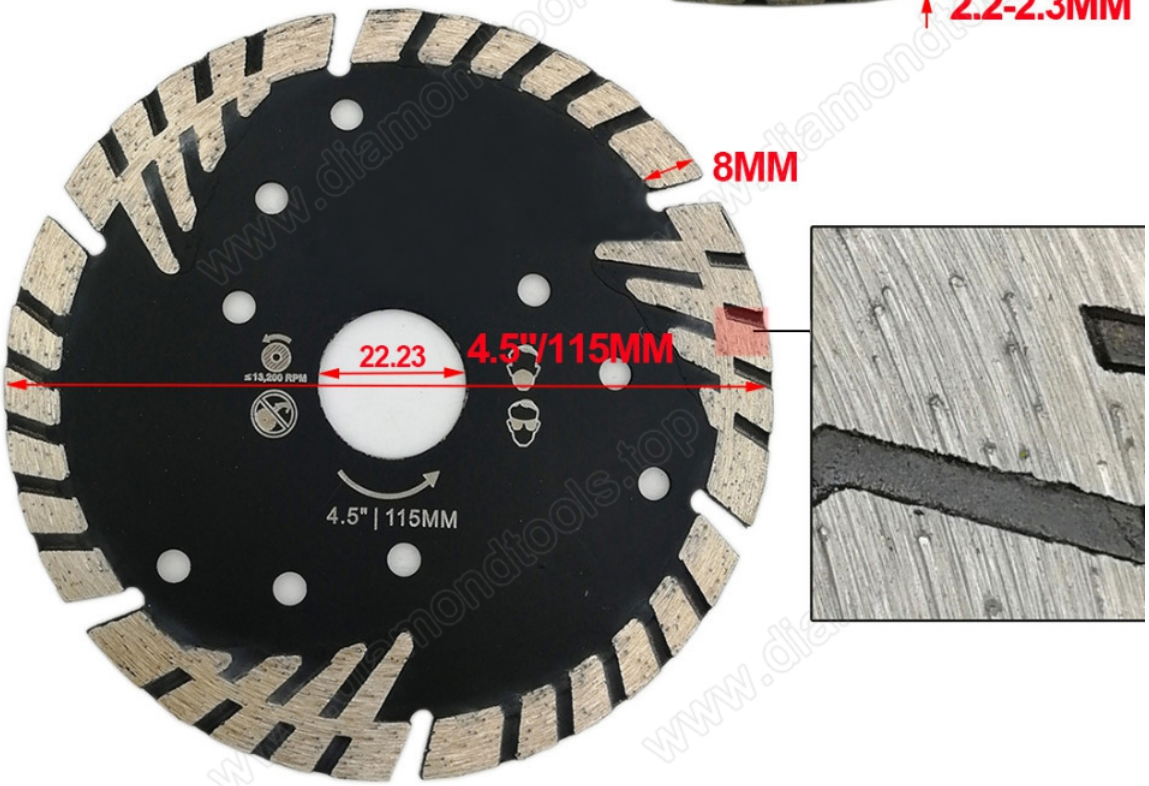

www.diamondtools.top

FLANG M14 Thread

115MM 4.5"
DIAMOND CUTTING
GRINDING DISC

2.3-2.4MM

www.diamondtoolshop.top

FLANG M14 Thread
125MM 5"
DIAMOND CUTTING
GRINDING DISC
2.3-2.4MM
8MM
5"/125MM
5" | 125MM

FLANG M14 Thread

180MM 7"
DIAMOND CUTTING
GRINDING DISC

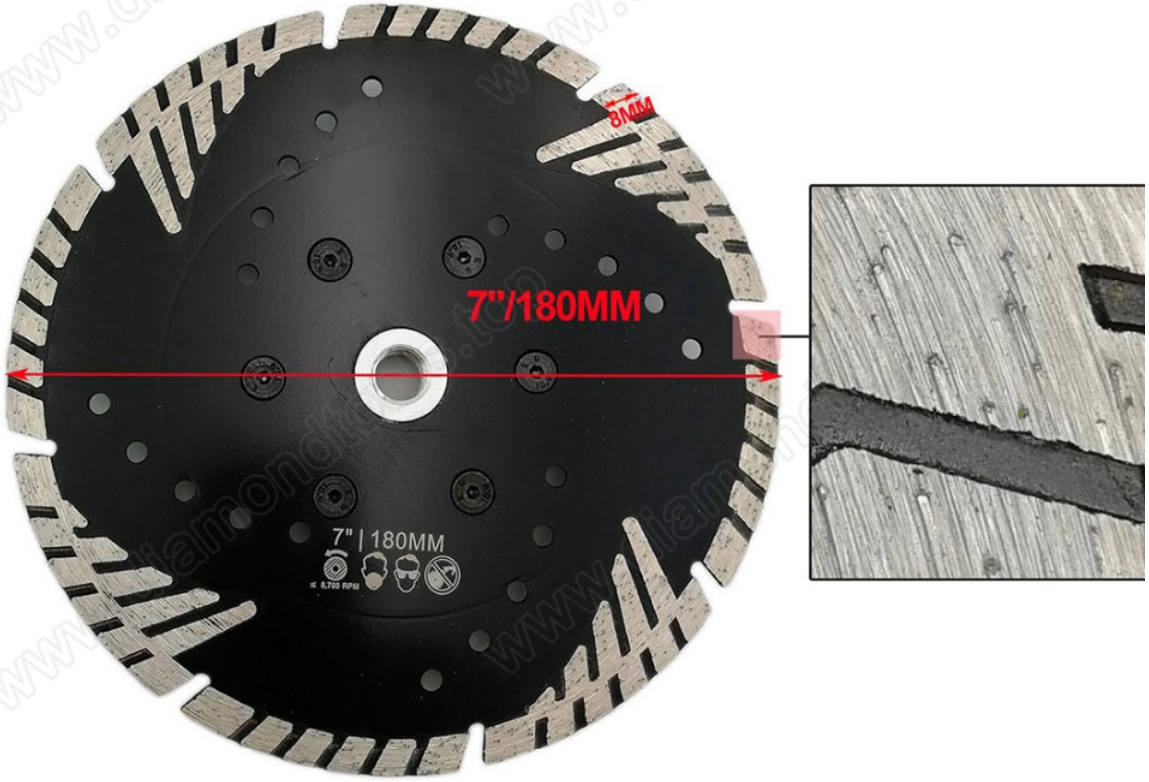

www.diamondtools.top

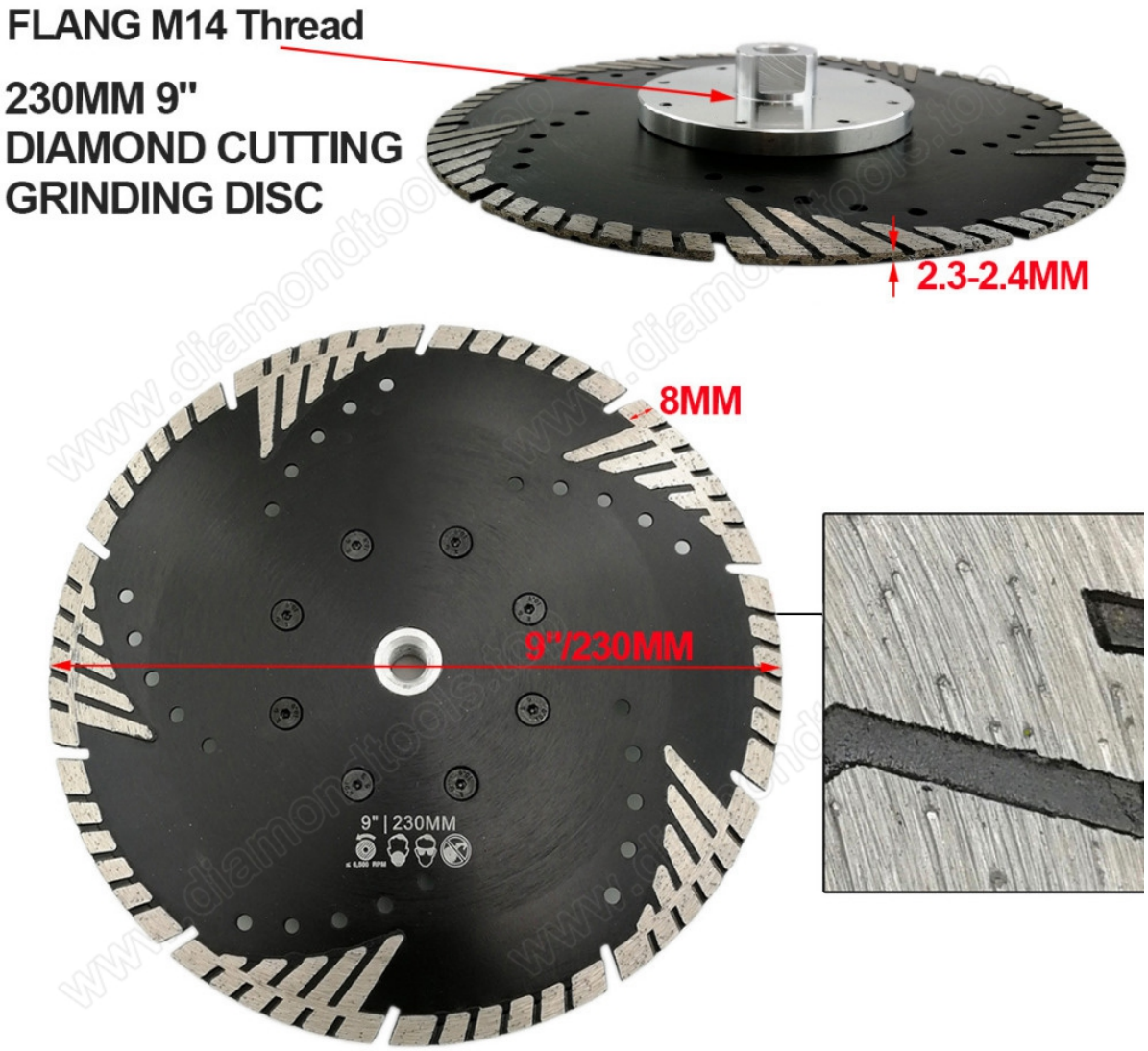
FLANG M14 Thread
230MM 9"
DIAMOND CUTTING
GRINDING DISC
2.3-2.4MM
8MM
9"/230MM
9" | 230MM

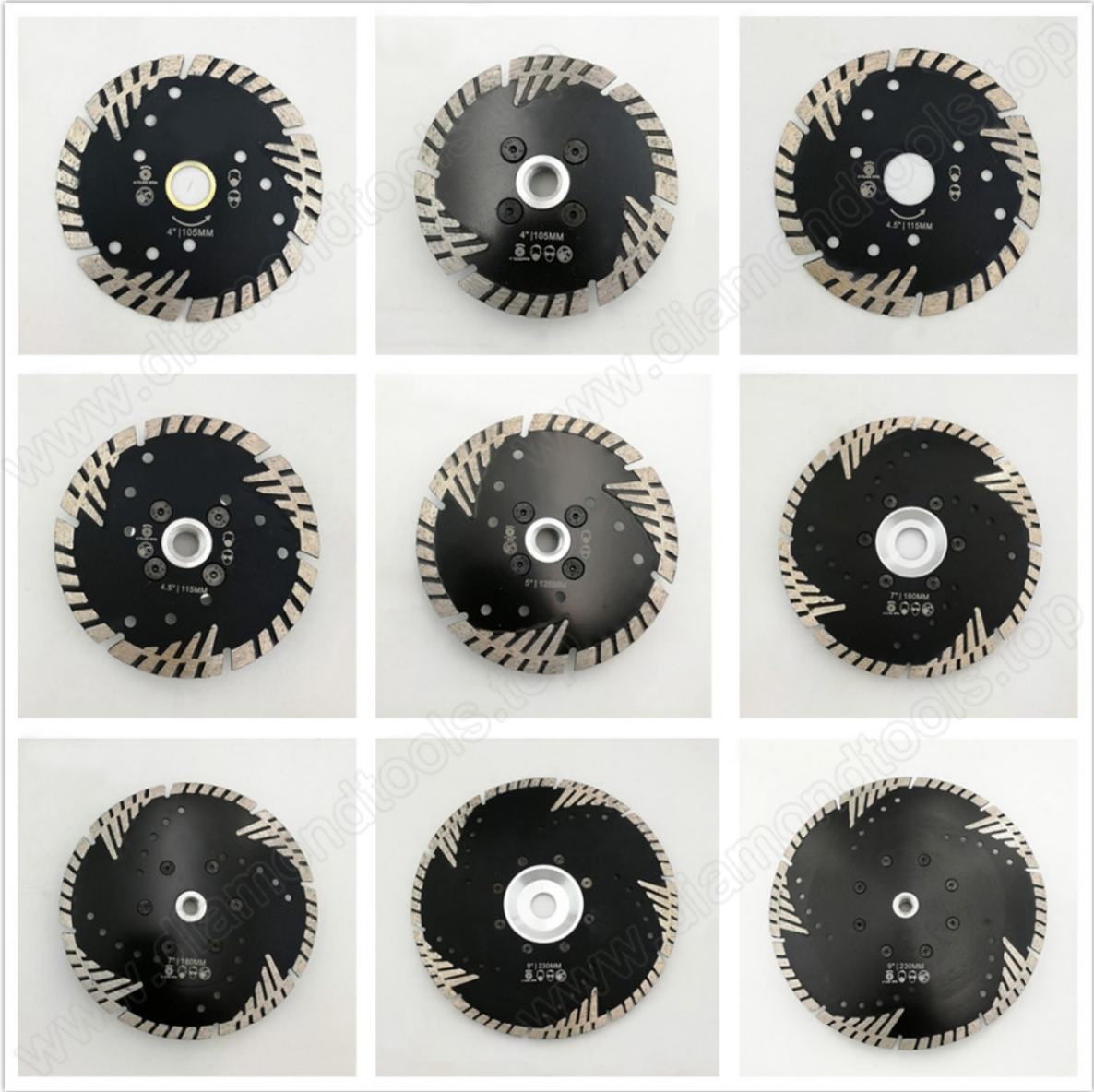
4" | 105MM
4" | 105MM
4.5" | 115MM
4.5" | 115MM
5" | 125MM
7" | 180MM
7" | 180MM
9" | 230MM
9" | 230MM

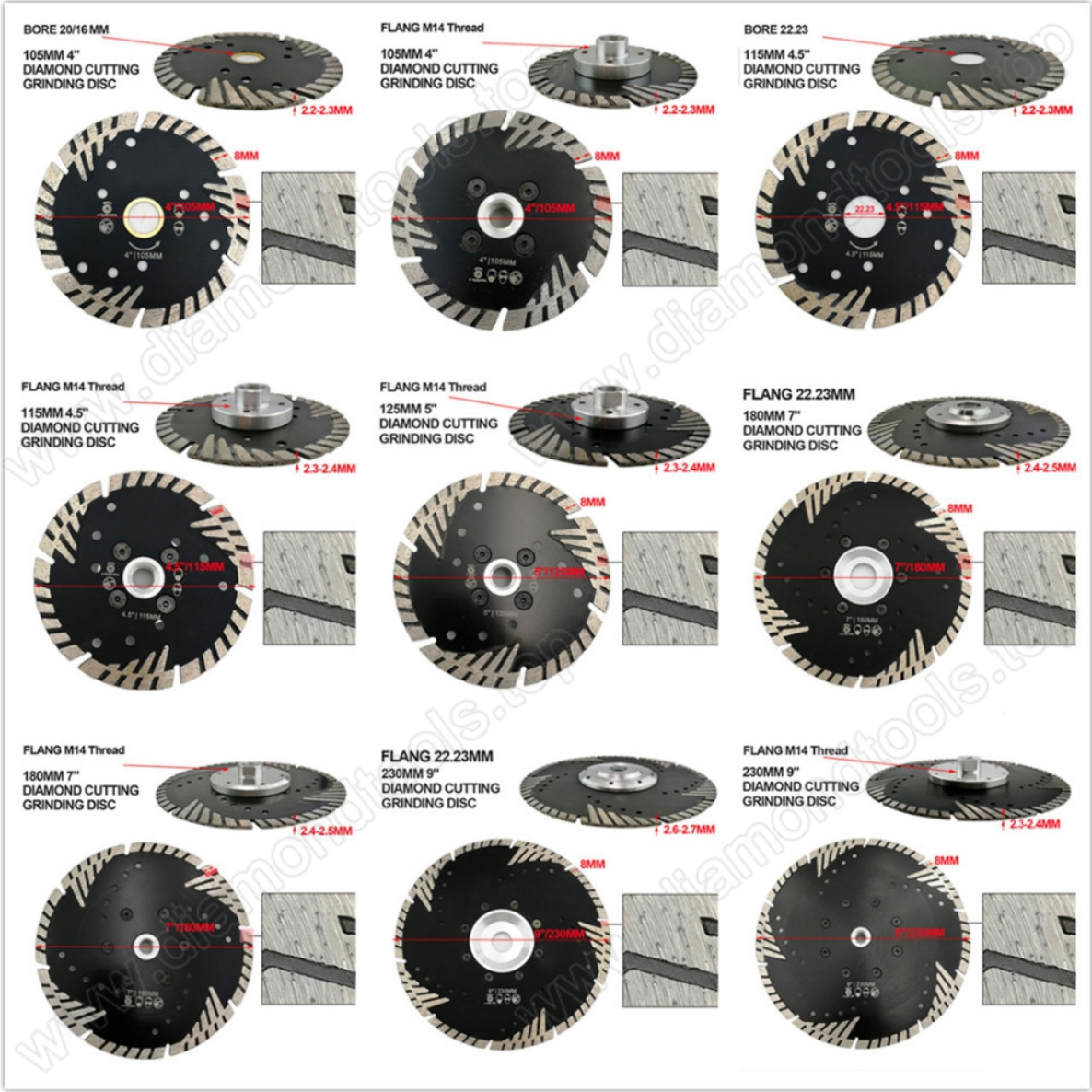

Если вы являются хочу в знать Больше бриллиант увидел лезвие,пожалуйста щелчок Вот [Камень резка инструменты]

Упаковка & Доставка:

1. Упаковка инструментов в картонную коробку;
2. Когда инструменты находятся в больших количествах, они упаковываются в деревянные шкафы.

-DELIVERY-

Less than 45kg,generally delivery by express(Door to Door).

By Air / Sea for batch goods, Airport / Port receiving.

BY AIR

BY SEA

контакт Нас:

Fujian Nanan Boreway Machinery Co.,Ltd.
Адрес: Huahui Center 605, Shuitou Town, Цюаньчжоу, Фуцзянь, Китай.
Почтовый индекс: 362342
Тел .: 0086-595-86990206
Факс: 0086-595-86990220
Продажи: Союзник Хуан
Мобильный / WhatsApp: 0086-13559599186
WeChat: boreway 05
Skype: boreway 05
Facebook: 13559599186
Эл. адрес: boreway05@boreway.net
Веб-сайт: http: // www.diamondtools.top