Venda na Índia Turquia Brasil Rodas de calibração de quartzo Boreway para uso úmido para linha de retificadora de calibração automática de disco

Especificação:

O tamanho normal de **Rodas de calibração de quartzo para uso úmido:**

Modelo	Grão	Espessura (mm)	Orifício Tamanho(milímetros)	Diâmetro (mm)
BW-DMW-01	24 #	60	70	190
	36 #	60	70	190
	46 #	60	70	190
BW-DMW-02	36 #	60	120	200
	46 #	60	120	200
	60 #	60	120	200

Ferramentas especialmente projetadas estão disponíveis para qualquer aplicação padrão. Podemos personalizar ferramentas de acordo com suas necessidades exatas.

Detalhes do produto:

Uso úmido apenas com água suficiente, moagem rápida e fácil, longa vida, desempenho perfeito.

Rodas de calibração de quartzo para uso úmido para pedra trabalhada, quartzo ou outra pedra alomerada.

o produto inovador e ferramentas de alta qualidade para tornar o processamento dos clientes mais eficiente para diferentes pedras projetadas.

cabeças de roletes de calibração: calibração de entrada, calibração de alta remoção, calibração, pré-acabamento, acabamento, roda etc., bem como a roda de diamante.

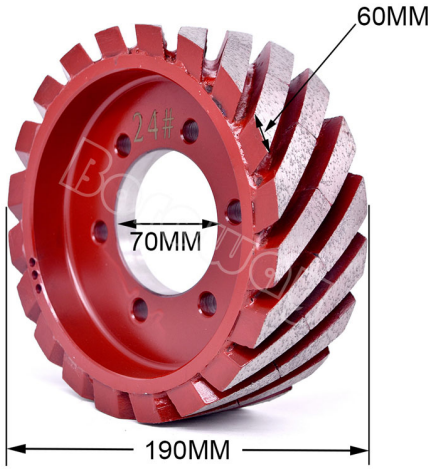

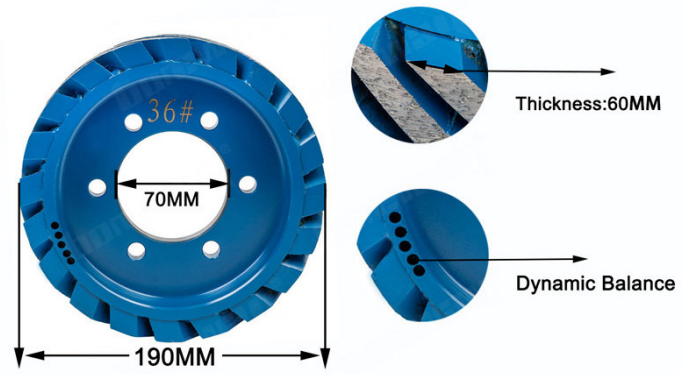

Boreway Machinery Co.,Ltd
www.diamondtools.top
www.boreway.net

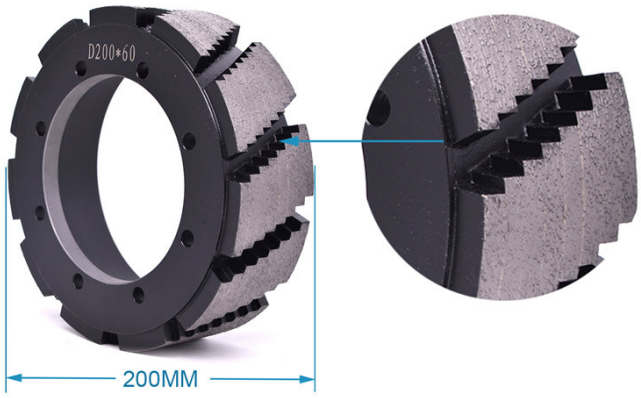

Boreway Machinery Co.,Ltd
www.diamondtools.top
www.boreway.net

Máquinas aplicáveis:

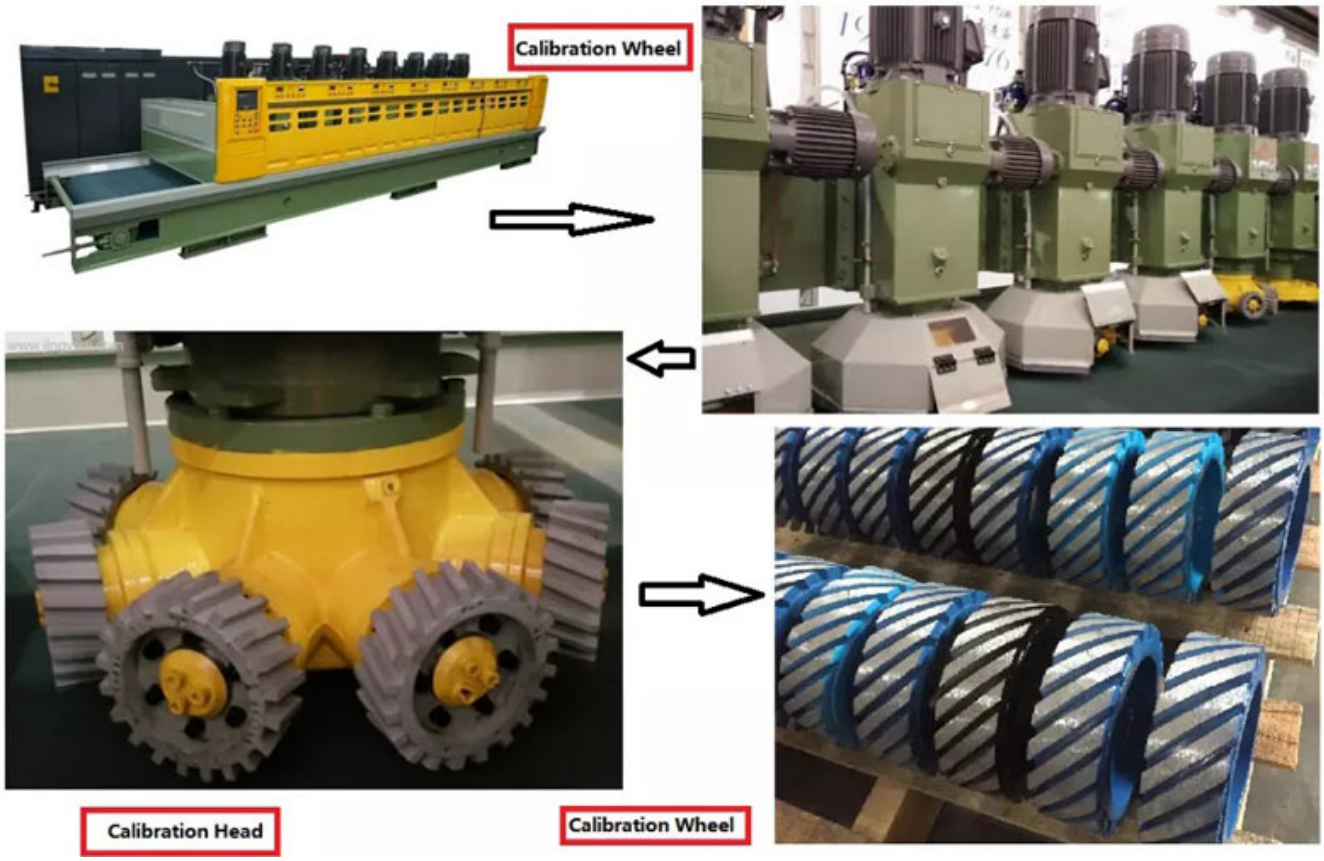

Característica:

1 Excelente desempenho de corte abrangente.

2 Remoção rápida e agressiva de material e calibração de espessura;

3 - Alta eficiência de processamento e longa vida para calibração de pedra de quartzo;

4. Aplicável para granitos de várias classes de dureza, multiuso.

5. Lixa as superfícies ásperas e deixa-as lisas ao toque.

Rodas de calibração de quartzo para uso úmido é usada tecnologia de soldagem sofisticada e seleção de liga de alumínio de alta qualidade para fundição, grão de bujardado pode ser alterado através do ajuste da elasticidade da mola no bujão, prensa de retificadora manual.

Aumentar o intervalo da mola para reduzir a elasticidade da mola e reduzir a pressão da máquina pode aumentar a vibração do bujardador para tornar a face bujardada áspera. Amplamente utilizado em granito, arenito de mármore para fazer superfícies ásperas.

Sobre nós:

Nosso serviço:

1. Baixo MOQ: Pode atender sua necessidade de pedido experimental também.
2. OEM Aceitado: Nós podemos produzir de acordo com sua amostra ou desenhos.
3. Bom serviço: tratamos nossos clientes como Deus com alto profissionalismo e paixão.
4. Boa qualidade: temos rigoroso sistema de controle de qualidade. Boa reputação no mercado.
5. Entrega Rápida: Temos grande desconto do despachante.

PERGUNTAS FREQUENTES:

1. Como podemos saber a qualidade, se quisermos solicitar seus produtos?
Por favor, apenas teste-os com um pedido muito pequeno, então você saberá a qualidade. No

momento, então muitas pessoas no mundo usam produtos chineses, por causa da alta qualidade e mais preços competitivos. Somos fabricantes profissionais no fornecimento de ferramentas diamantadas para mais de 8 anos. De qualquer forma, confirmando a qualidade de nossos produtos, um pequeno pedido experimental para teste ser necessário.

2. você pode oferecer amostras grátis?
Não oferecemos amostras grátis, de acordo com nossos muitos anos de experiência, achamos que as pessoas pagando as amostras, eles apreciarão e apreciarão mais o que recebem. Mas nós somos dispostos a dar aos nossos clientes potenciais um desconto especial que eles usam para fazer um teste. É muito importante nos dar um feedback, agradecemos.

3. A sua empresa aceita produtos feitos sob medida?
Certamente, nós aceitamos isso. Incluindo cor diferente, grão, etc. Também podemos marcar o seu próprio logotipo e marca na almofada. Qualquer novo produto que você deseja que produzamos para você, basta enviar-nos o seu desenho ou amostra, iremos produzir o mesmo. Não vamos vender este tipo de produtos a outros clientes somente se conseguirmos sua permissão.

Contate-Nos:

Fujian Nanan boreway® Machinery Co.,Ltd.

No.605 Huahui Center, Shuitou Town 362342 Quanzhou, Fujian, China

TEL: (+86) 595-86990206 / **Fax:** (+86) 595-86990220

Celular / WhatsApp / Wechat: (+ 86) 18650679939

O email: boreway@boreway.com

Lyon Chang