Introdução:

Flange Saw Blade Support Ferramentas de substituição de
alumínio para usar em qualquer 4 "-6" ângulo moedor com uma 5/8 "-11 fuso.Conjunto vem com porca de flange interna e externa.Usado para bloquear e estabilizar as rodas de corte ou de moagem que têm um mandril de 7/8 "para rebarbadoras

Característica:

Fácil de instalar e substituir.
Durável e isolamento.
Isso pode tornar seus discos de lixamento mais estáveis.

Aviso prévio:
Por favor, permita um erro de bit devido à medição manual. por favor, certifique-se de que você não se importa antes que você ofereça.

Cenário:

A flange viu a rede 5 do moedor de ângulo da sustentação da lâmina 5 / 8-11 ferramentas de alumínio da substituição do mandril

Boreway Machinery Co., Ltd.
www.diamondtools.top
www.boreway.com

Boreway Machinery Co., Ltd.
www.diamondtools.top
www.boreway.com

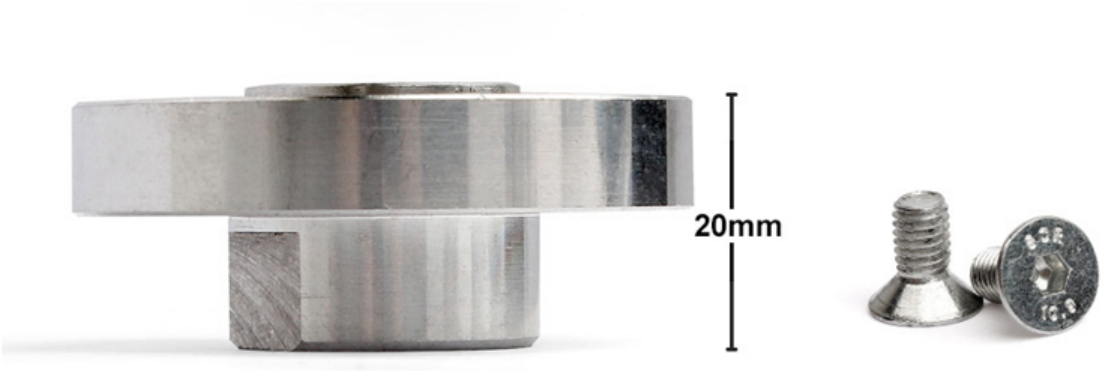

Boreway Machinery Co., Ltd.
www.diamondtools.top
www.boreway.com

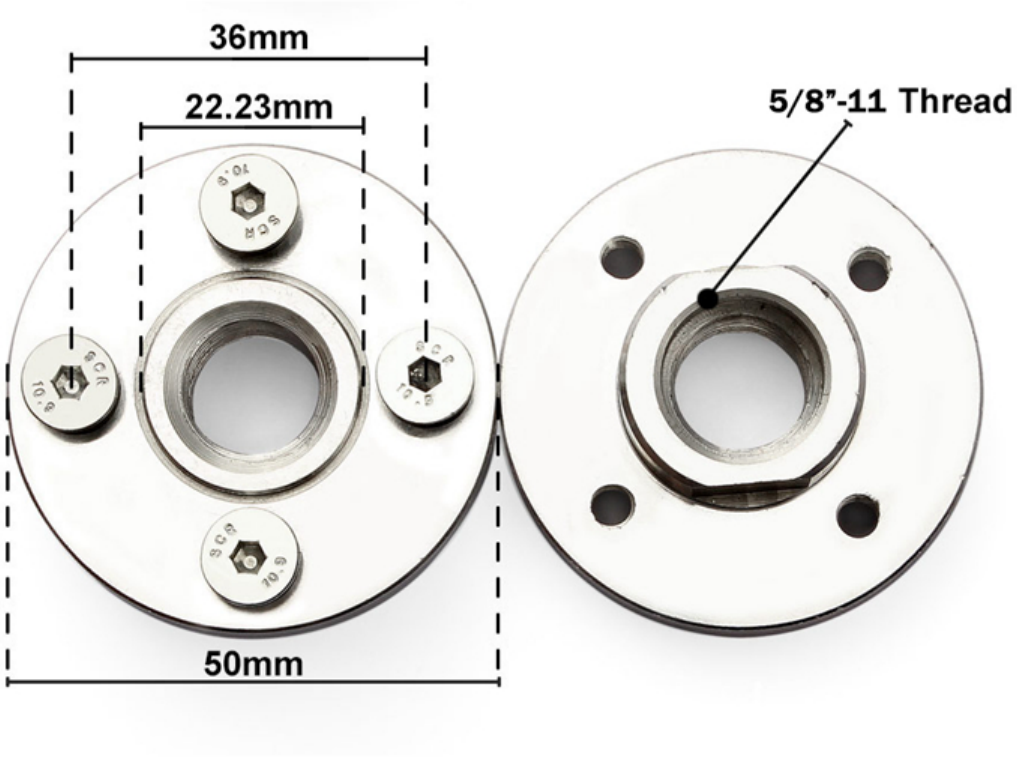

Boreway Machinery Co., Ltd.
www.diamondtools.top
www.boreway.com

Contate-Nos:

Fujian Nanan Boreway Machinery Co.,Ltd.
Endereço: Shuitou Cidade, Quanzhou, Fujian, China
CEP: 362342
TEL: (+86) 595-86990206
FAX: (+86) 595-86990220
WhatsApp: + 86-15659082992
Email: boreway02@boreway.net