□□ □□ :

□□ □□ □□ □□ □□ □□ □□□ □ □□□ □□□□ □□□ □□ □□ □□□ □□□□ □□ □□□ □□□□□.

□ □□ □□ □□ □□□□□ □ □□□ □□□ □□□□.

□□□ □ □□□□□ □□□ □□□□□ □□□ □□□□□□□.

□□ □□ □□ □□ □ □□ □□, □□□ □□ □□ □□□ □□□ □□□ □□□□ □□ □□□□ □□□□□.

□□□ □□□ □□□□□ □□ □□□□ □□□□□.

□□ □□□□□ □ □ □□□□ □□□□□ □□ □□ □□□ □□□ □□□□ □□□□ □□ □□□□ □□□□□.

□□:

1. □□ □□□□, □□ □ □□□□ □□.

2. □ □□□□ □□□□ □□□□ □□.

3. □□□ □□ □ □□□ □□□□ □□ □□□□ □□.

4. □□□, □ □□ □ □□ □□ □□.

5. □□ □□ □ □□□□ □□□□□ □□□ □□.

6. □□□ □□□□□ □□ □ □□□ □□□□ □□□□□ □□ □ □ □□□□□ □□□□.

□□ □□:

□□□ □□□□ □□□□□ □□ □□ □□ □□ □□ □□ □:

□□	□□ □□	□□
50mm (2 □□)	35mm	M14.

□□ □□ □□ □□ □□ □ :

□□	□□	□□□□ □□	□□

bw- ztw. -m01 (s)	25mm. (1 □□)	35mm 40mm 45mm	M14. M16. 5/8 "-11. 1/2 "G.
	50mm. (2 □□)		
	75mm. (3 □□)		
	100mm (4 □□)		

□□ □□□ □□ □□□, □□ □□□ □□□ □□□ □ □□□□.

□ □□ □□□ □□ □□ □□ □□ □□□ □□□□□□.

(□□ □□ □□ □□ □□ □ □□ □□)

□□ □

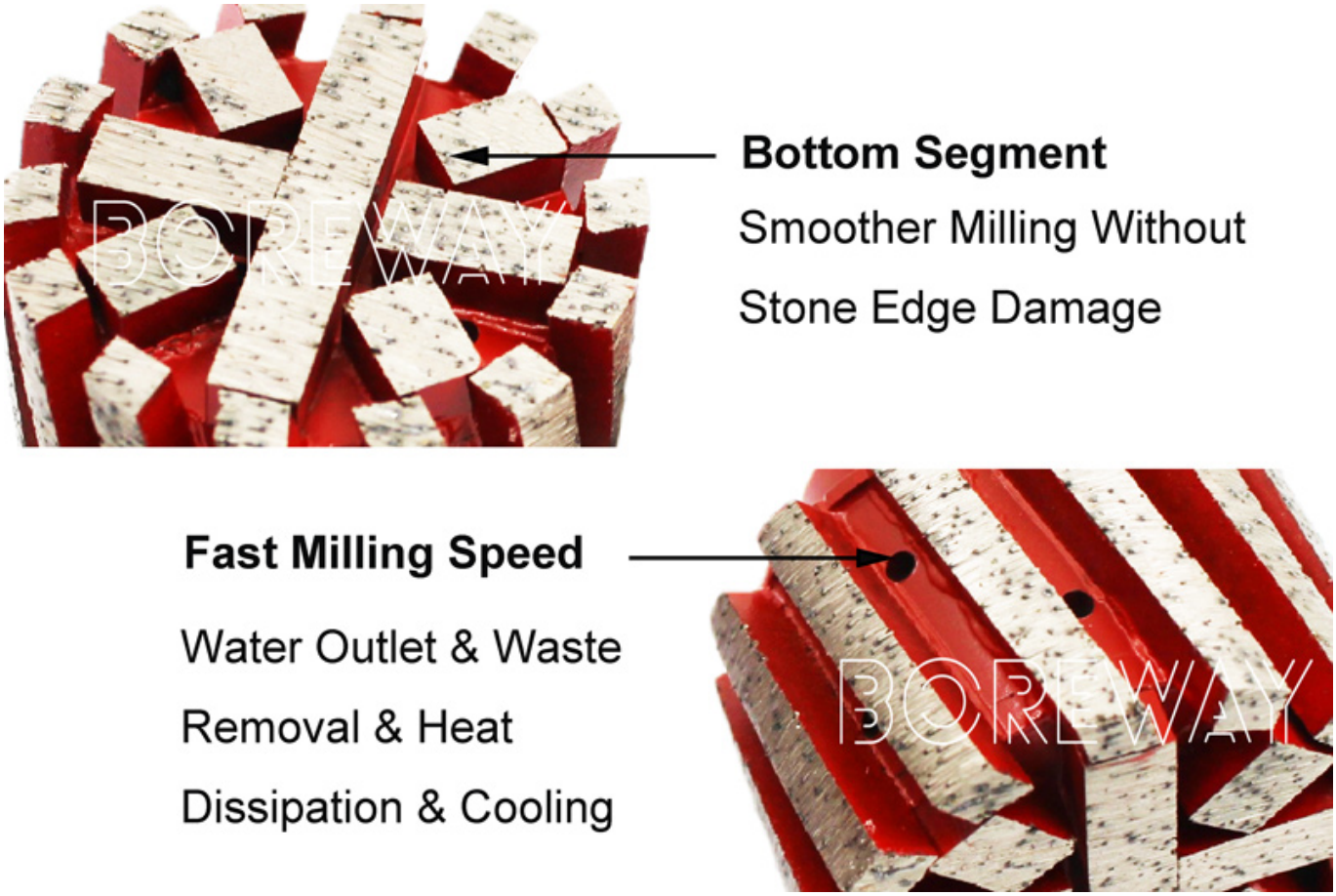

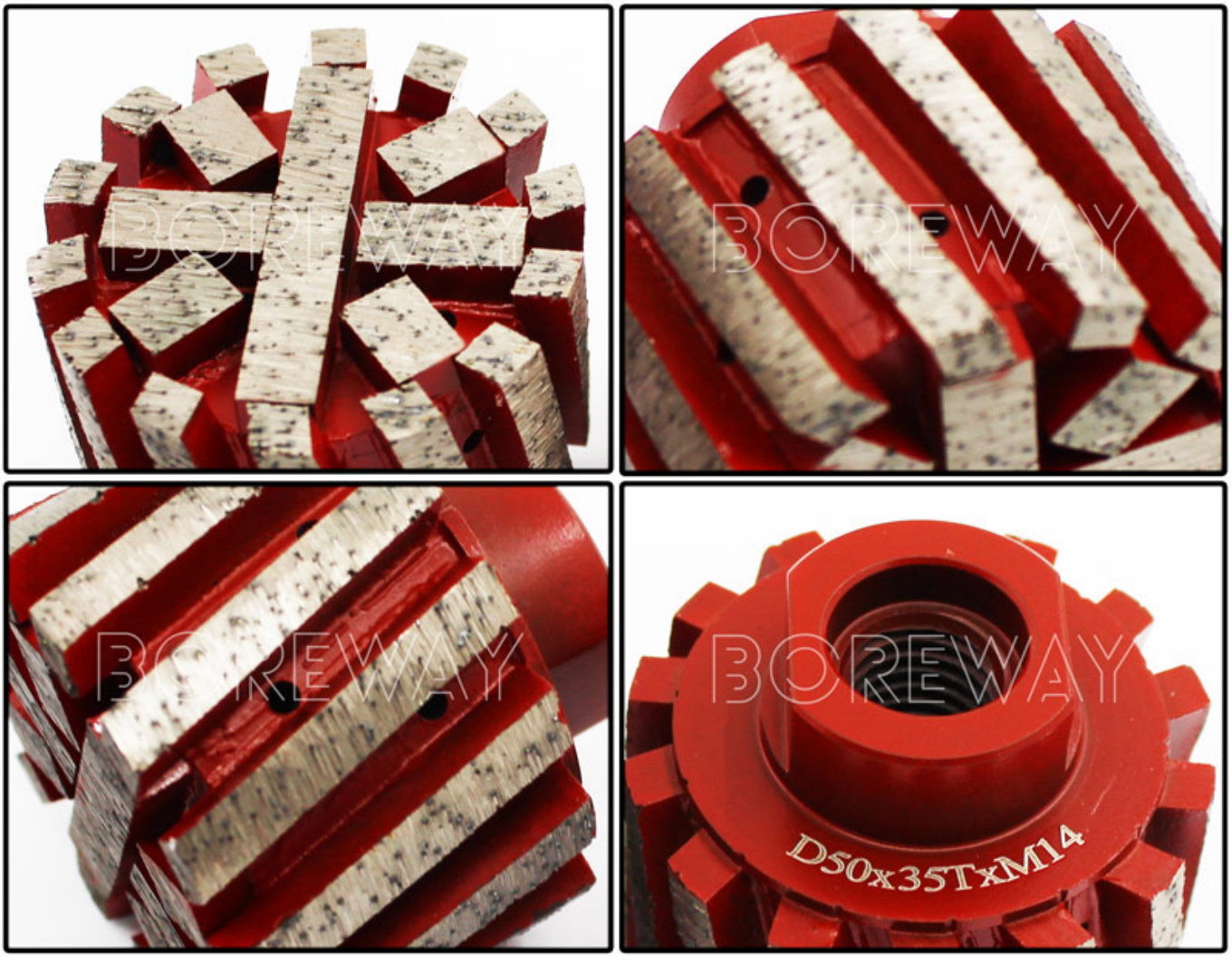
BOREWAY
BOREWAY
BOREWAY
BOREWAY
D50x35TxM14

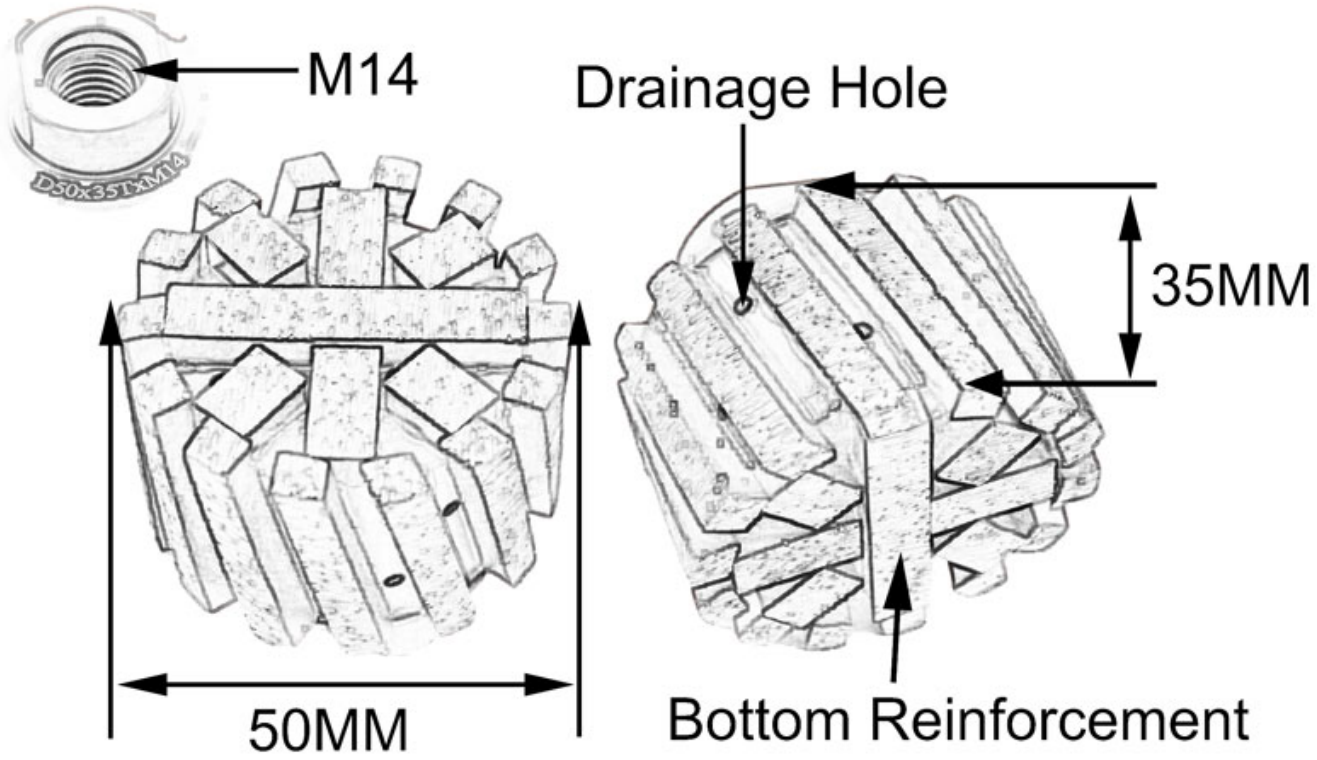
M14
D50x35TxM14
Drainage Hole
35MM
50MM
Bottom Reinforcement

□□:

□□□ □□ □□□□ □□□ □□□□□ □□ □□□ □□ □□□ □□□□ □□ □□ □.

□□□□ □□ □□ □□ □□□, □□ □□ □□ □□□ □□ □ □□□□□□ □□□□.

□□□□ □□ □□ (□ □□ □□□ □ □□ □□) □□ □□□ □□□□ □□ (□□ □□)□ □□□□ □□□ □□ □□ □ □□□ □□ □□□□□.

□□□□ □□, □□ □□□ □□ □□□ □□□□□□.

1. □□ □□□□ (□ / □□□)

2. □□ □□ □□ □□□□□ (M14, M16, 5/8 "-11, 1/2"G)

3. □□ □□ □□ □ (35mm, 40mm, 45mm)□ □□□□ □□

4. □□ □□ □ (25mm, 50mm, 75mm, 100mm)□ □□

5. □□□□ □□□□□? (□□□□ □□□, □□□, □□ □ □□ □)

6. □□ □□□□□ □□□□□? (□□□ □, □□, □□ □□ □□□□□ □□□□□□)

7. □□ □□ □ □□ (□□□□ □□□□ □□ □ // □□ □□□ □ / □□ □□ □□ □ / □□□ □□ □□ □ / □□ □□ □□ □□ □ □□ □□ □□ / □ □ □□□ □□ / □□ □□ □ / □□□□ □□ □ □□)

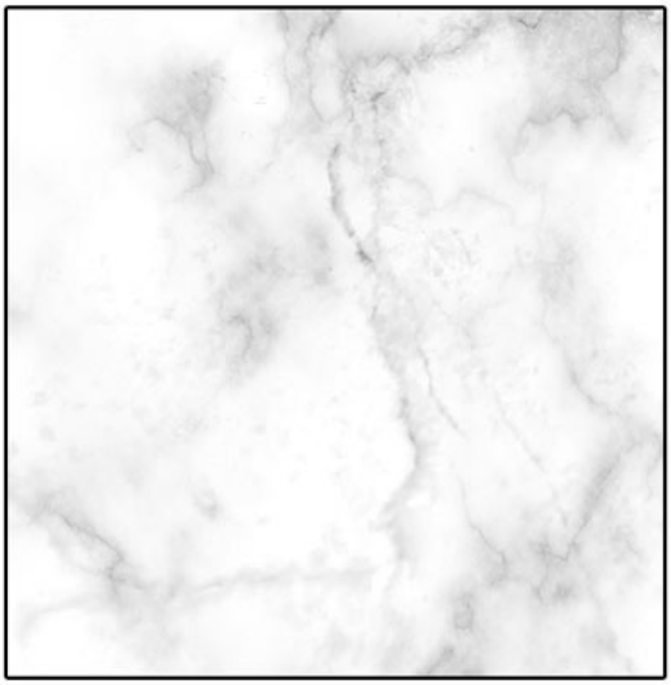

Granite Marble

And Other Hard Stone

For Removing The Edge Of Counter Top,Basin,Sink Etc

□□□□ □□

1. □□□ □□□□ □□□ □□□ □□□ □□□ □ □ □□□□**?**
□□ □□ □□□ □□□ □ □□ □□□ □□□□□. □□ □□ □□□ □□ □□□□□ □□ □□□ □□□□ □□ □□□ □□□□ □□ □□□□ □□□□. □□□ 8 □ □□ □□□□□ □□□ □□□□ □□ □□ □□□□□. □□□ □□□ □□ □□□ □□□□ □ □□□ □□ □□ □□□ □□□□□.

2. □□ □□□ □□ □ □ □□□□**?**
□□□ □□ □□□ □□□□ □□□□. □□□ □□□□ □□□ □□□ □□□□ □□□□ □□□ □□□□ □□□ □□ □□□□ □□□□□. □□□ □ □□ □□□ □ □□ □ □□□□. □□□ □□□ □□ □□□□ □□□□ □□□□ □ □□□□ □□ □□□ □□□ □□□□□. □□□□ □□□□□□ □□ □□ □□□□□. □ □□ □□□ □□□ □□□□□.

3. □□□ □□ □□□ □□□□□**?**
□□□, □□□ □□□ □□□□□□. □□□, □□ □□ □□□□ □□□ □□ □□□ outlogo□ □□□□ □□□ □□ □ □ □□□□. □□□ □□□ □□□ □□□ □□ □□□□□ □□□□, □□□□ □□□□ □□□ □□ □□□, □□□ □□ □□ □□□ □□□□. □□□ □□□ □□□□□ □□□□ □□ □□□ □□

□ □□ □□□□ □□□□ □□ □□□□.

□□ □□:
DHL, UPS, □□□, TNT, EMS □□ □□ □□ □□□
□□ □□ □□□ □□□□ exwork, FOB, CNF, CIF □□ □□ □□□□ □□□ □□ □□□ □□□ □□□ □ □□□□.

□□□□:

Fujian Nanan boreway® Machinery Co.,Ltd.

No.605 Huahui Center, Shitou Town 362342 Quanzhou, Fujian, China.

□□ **:** (+86) 595-86990206 / □□:(+86) 595-86990220

□□□ **/ WhatsApp / Wechat :**(+ 86) 18650679939.

□□□**: boreway@boreway.com.**

Lyon Chang.