Alta qualità Fickert140 millimetri diamante granito marmo quarzo blocco strumenti abrasivi per la molatura o la lucidatura di lastre

Specifiche di prodotto

Blocco al quarzo Fickert da 140 mm di alta qualità

Modello	Descrizione	Grinta No.
BW-DF-M140	Metal Fickert	36 # / 46 # / 60 # / 80 # / 100 # / 120 # / 140 # / 180 # / 240 # / 320 #
BW-DF-M170	Metal Fickert	36 # / 46 # / 60 # / 80 # / 100 # / 120 # / 140 # / 180 # / 240 # / 320 #

Dimensioni: 140 mm, 170 mm

Nome correlato: Diamond Grinding Fickert

Grinta: 36 # / 46 # / 60 # / 80 # / 100 # / 120 # / 140 # / 180 # / 240 # / 320 #

Vantaggi

1.Risparmio di elettricità: la sua nitidezza può ridurre lo stress della testa di molatura, riducendo così l'abrasione della macchina.

2. Alta efficienza: la sua nitidezza eccellente può migliorare la velocità di trasmissione del nastro trasportatore e migliorare l'efficienza di produzione.

3. Alta lucentezza: può portare 10 gradi in più nell'elevata lucentezza della pietra. Inoltre la sua omogeneizzazione riduce la possibilità di colpi sulla superficie della pietra e instabilità di lucentezza.

4. Alta qualità: alta tecnologia, apparecchiature di produzione computerizzate e rigoroso controllo di qualità garantiscono la nostra fornitura di prodotti di alta qualità, elevato rapporto qualità-prezzo.

5. Presenta i vantaggi di una buona nitidezza, forte forza di molatura, elevata efficienza di levigatura, effetto di lucidatura uniforme, buona resistenza all'usura, basso inquinamento ambientale, lunga durata e buone prestazioni di corrispondenza.

ProdottoDescrizione

Blocco al quarzo Fickert da 140 mm di alta qualità vengono utilizzati principalmente per la lucidatura e la molatura automatica, particolarmente utilizzate per abrasivi grezzi su lastre di granito invece dei normali utensili abrasivi. Alta efficienza di lucidatura, basso consumo energetico e lunga durata.

Blocco di quarzo Fickert1 di alta qualità da 40 mmper macchine ad alte prestazioni di granito e macchine con testa. Adatto per levigare e lucidare la superficie di varie lastre di pietre in macchine automatiche. Con la caratteristica di una buona efficienza di lucidatura e di una vita utile molto lunga nella molatura di lastre di pietra.

Diamond fickerts, altri nomi sono blocchi di molatura diamantati, utensili abrasivi diamantati, fickert con legante metallico, che sono adatti per levigare e lucidare la superficie di varie lastre di pietra con macchinari automatici, come la molatura di granito, marmo e altre pietre, anche cemento. Con la caratteristica di un'ottima efficienza di levigatura e lucidatura, liscia, durata molto lunga rispetto alle teste di molatura diamantate a legante resina o agli utensili abrasivi in magnesite.

Blocco al quarzo Fickert da 140 mm di alta qualità è adatto per la linea di lucidatura continua invece del normale blocco di macinazione per la molatura ruvida e la molatura centrale di granito, pietra di quarzo e altre pietre.

Fickert Grinding Pads

Electricity saving: its sharpness can reduce the stress of grinding head, thereby reduce machine's abrasion.

- Factory Price
- Preferred Materials
- Long Life
- Excellent Gloss
- Smooth Grinding
- Stable Operation

Specification

Model	Description	Grit
BW-DF-M140	Metal Fickert	36#/46#/60#/80#/100#/120#/140#/180#/240#/320#
BW-DF-M170	Metal Fickert	36#/46#/60#/80#/100#/120#/140#/180#/240#/320#

Use

Application

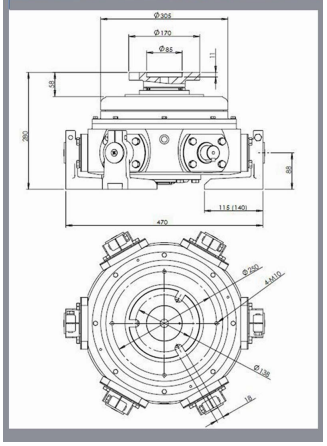

Applicazione

Blocco di quarzo Fickert da 140 mm di alta qualità per levigare e lucidare la superficie di varie lastre di pietre in macchine automatiche. Con la caratteristica di una buona efficienza di lucidatura e di una vita utile molto lunga nella molatura di lastre di pietra.

Riguardo a noi:

Imballaggio Consegna:

PS:

1.Strumenti che imballano in casse di cartone

2. Per via aerea / marittima per merci in lotti, ricezione aeroporto / porto

3. Meno di 45 kg, generalmente consegna tramite espresso (Porta a porta

4.Quando gli strumenti sono in grandi quantità, vengono imballati in casse di legno

- For sample or small orders, products could be sent by express, TNT, DHL, UPS, FedEx, EMS etc.
- For large orders, shipping by sea or air is recommended. By our long-term cooperate agent or your appointed forward.
- By sea, port of loading: Shanghai, Ningbo, Xiamen, Qingdao etc.

La logistica:

Esempio di ordine spedito da DHL, UPS, FedEx, TNT, EMS ecc
Per la consegna di ordini di massa, può essere facoltativo con termini di Exwork, FOB, CNF, CIF per via aerea o via mare in base allo spedizioniere dell'acquirente o al nostro

Nostro servizio:

1.Low MOQ: può soddisfare bene le tue esigenze di ordine di prova.
2. OEM accettato: possiamo produrre secondo il vostro campione o disegni.
3. Buon servizio: trattiamo i nostri clienti come Dio con grande professionalità e passione.
4.Buona qualità: abbiamo un rigoroso sistema di controllo della qualità. Buona reputazione nel mercato.
5.Consegna veloce: abbiamo un grande sconto dallo spedizioniere.

FAQ:

1.Come possiamo conoscere la qualità, se vogliamo ordinare i tuoi prodotti?
Per favore, provali con un ordine molto piccolo, quindi conoscerai la qualità. Al momento, quindi molte persone nel mondo utilizzano prodotti cinesi, a causa dell'alta qualità e della maggior parte prezzi competitivi. Siamo produttori professionali nella fornitura di utensili diamantati di più di 8 anni. Comunque, a conferma della qualità dei nostri prodotti, un piccolo ordine di prova per il test lo farà essere necessario.

2.Puoi offrire campioni gratuiti?
Non offriamo campioni gratuiti, in base alla nostra esperienza pluriennale, pensiamo che le persone ottengano i campioni pagando, apprezzeranno e apprezzeranno di più ciò che ricevono. Ma lo siamo disposti a dare ai nostri potenziali clienti uno sconto speciale che sono abituati a fare un test. È molto importante darci un feedback, lo apprezziamo.

3.La tua azienda accetta prodotti personalizzati?
Sicuramente lo accettiamo. Compresi diversi colori, grana ecc. Possiamo anche contrassegnare il tuo logo e il marchio sul pad. Qualsiasi nuovo prodotto che desideri che produciamo per te, inviaci il tuo disegno o campione, produrremo lo stesso. Non venderemo questo tipo di prodotti ad altri clienti solo se otteniamo il tuo permesso.

Contattaci:

Fujian Nanan boreway® Machinery Co.,Ltd.

No.605 Huahui Center, città di Shuitou 362342 Quanzhou, Fujian, Cina

TEL: (+86) 595-86990206 / **Fax:**(+86) 595-86990220

Cellulare / WhatsApp / Wechat:(+ 86) 18650679939

E-mail: boreway@boreway.com

Lyon Chang