Boreway 4 '' 5 '' 6 '' 7 '' Segmento a T concavo a turbo continuo concavo Lama diamantata Sega a taglio curvo per marmo granito

Vantaggio:

Lama diamantata concava a turbo continuo

1.Lama a diamante a filo continuo a sinterizzazione calda combinata con macchina manuale e ampiamente utilizzata per tagliare piastrelle in porcellana,
Piastrelle in ceramica, acciaio inossidabile o da costruzione.

2.Se hai bisogno di quantità di ordini speciali, non esitare a contattarci lasciandoci un messaggio, lo controlleremo e ti risponderemo al più presto

Fabbrica = Controllo qualità = Prezzo competitivo = Tecnologia propria = OEM

caratteristica:

Lama diamantata concava a turbo continuo

1.Il nostro prezzo è competitivo

2.Accetta ordini di piccole quantità

3.Lunga durata e prestazioni stabili

4.Produrre tutti i tipi di specifiche

5. qualsiasi pacchetto secondo i clienti

7.Buon risultato di taglio ed alta efficienza

boreway®

Descrizione:

Lama diamantata concava a turbo continuo su entrambi i lati migliora il taglio indurito, la macinazione minore e aiuta a prevenire la rilegatura per il taglio indurito in granito e marmo.

Alte 8 mi a b l e i m e t y m i e n t o :

22, 23 mi l l i m e t r i

D 4 i - m 7 e p n o s i l l o i n c e i :

Macteralia oleigamtao: Fuori 15 Dilaomenter: Lamada Gagere conca va

Sinterizzazione (stampa a caldo/stampa a freddo)

Lungadura
Cataarea
attiteaarvies
to
cciat.
aditaglio

Applicazione

Pietra, marmo, Calcestruzzo, granito; piastrella, asfalto ecc.

Specifica:

Di seguito sono riportate le specifiche normali **Disco diamantato concavo continuo Turbo Rim:**

Attestation of Service

Attestation of Service

15mm
14pol
cb
125mm
2mtr
3pol
8m
23mm
metr
metr

15mm (6pollici)
18mm (7pollici)

Le specifiche di cui sopra sono solo per riferimento, altre specifiche possono essere disponibili secondo la richiesta del cliente.

Applicazione:

Lama diamantata concava a turbo continuo è adatto per il taglio di pietre dure, medio-dure e morbide, come granito, marmo, arenaria, calcare, ecc.

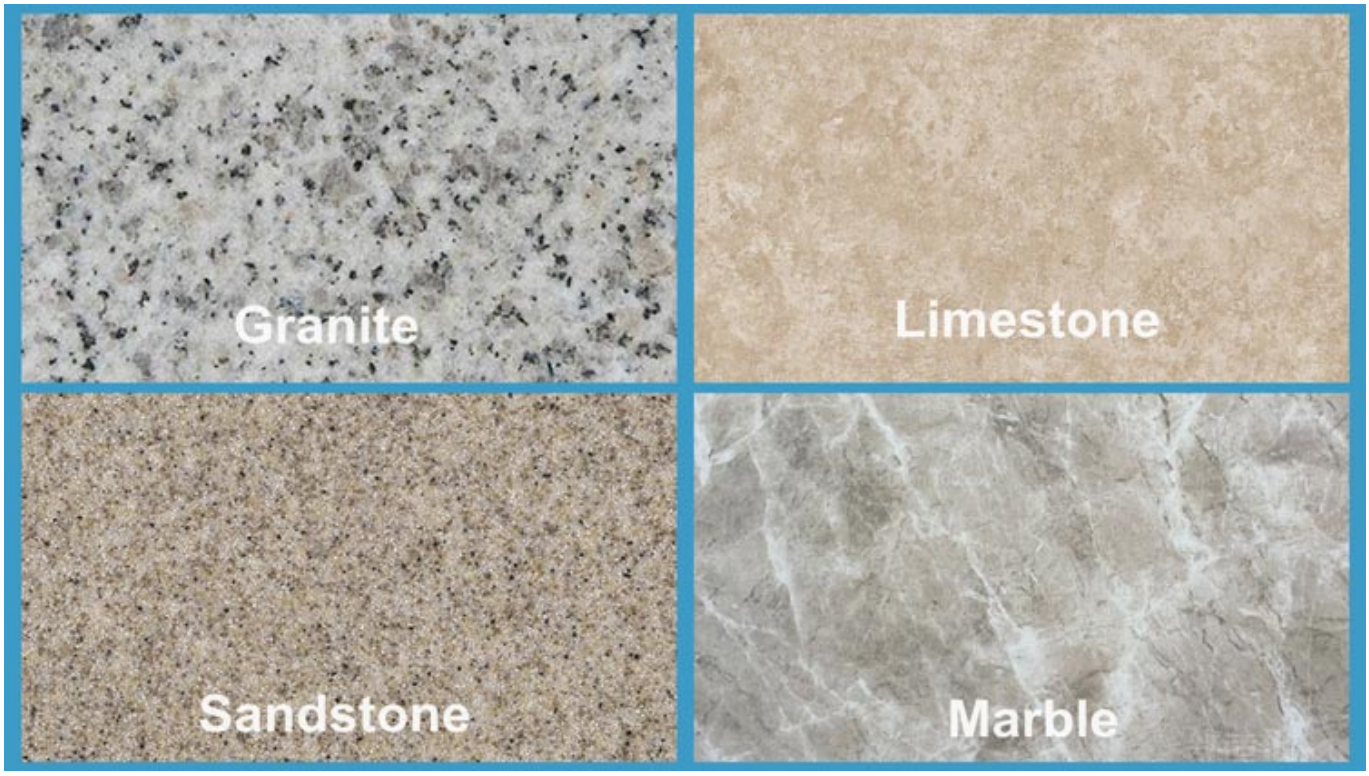

Macchina per applicazioni:

Lama diamantata concava a turbo continuo per tutti i tipi di macchine da taglio manuali o smerigliatrici angolari.

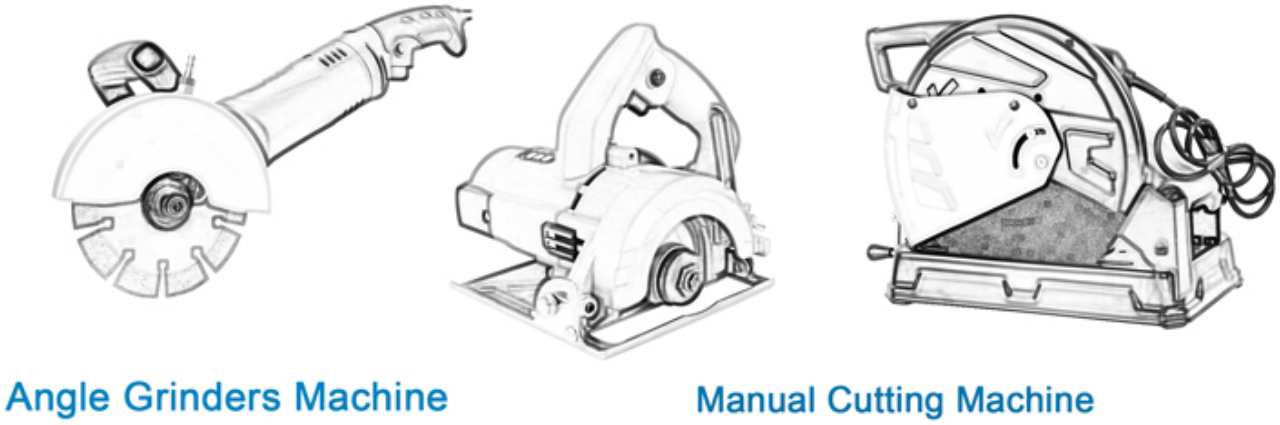

Attenzione quando si usa:

1. Prima dell'installazione della lama della sega, rimuovere gli inquinanti che aderiscono alla lama e alla flangia,
durante l'installazione della lama della sega, la direzione contrassegnata deve essere mantenuta coerente con la rotazione
la direzione degli utensili elettrici e la flangia devono essere fissati mediante una chiave fissata agli utensili elettrici.

2. Non utilizzare alcuna lama che è stata deformata per essere stata premuta o danneggiata.

3. Durante il funzionamento, l'operatore deve indossare casco di sicurezza, calzature e occhiali protettivi, guanti protettivi, inoltre, se necessario, l'operatore deve utilizzare tappi per le orecchie, maschera e così via

4. Gli utensili elettrici devono avere una copertura protettiva.

Prodotti correlati:

Lama per sega diamantata sinterizzata segmentata 360mm Lama per sega diamantata a taglio rapido da 350 mm

Riguardo a noi:

Imballaggio & Consegna:

PS:

1. Strumenti di imballaggio in scatole di cartone

2. Per via aerea / marittima per merci in lotti, ricezione aeroporto / porto

3.Meno di 45 kg, generalmente consegna espressa (Porta a porta

4.Quando gli utensili sono in grandi quantità, vengono imballati in casse di legno

Nostro servizio:

1. Quantità di ordine bassa: può soddisfare l'ordine di prova necessario.

2. Consegna veloce: riceviamo grandi sconti dagli spedizionieri.

3. OEM accettabile: possiamo produrre secondo i vostri campioni o disegni.

4. Buona qualità: abbiamo un rigoroso sistema di controllo di qualità. Ha una buona reputazione nel mercato.

5. Buon servizio: consideriamo i nostri clienti come Dio con un alto grado di professionalità ed entusiasmo.

FAQ:

1. Se vogliamo ordinare il tuo prodotto, come facciamo a sapere la tua qualità?
Puoi provare con un piccolo ordine e poi conoscerai la qualità. Al giorno d'oggi, molte persone nel mondo usano i prodotti cinesi per la loro alta qualità e prestazioni ad alto costo. Siamo un

produttore professionale di utensili diamantati con oltre 8 anni di esperienza nella produzione.

2. Potete fornire campioni gratuitamente?
Non forniamo campioni gratuiti. Sulla base di anni di esperienza, crediamo che i clienti li vorranno per la loro qualità affidabile. Acquistando campioni, li apprezzeremo e li apprezzeremo e li faremo ottenere di più. Siamo pronti a offrire ai nostri potenziali clienti uno sconto speciale sui campioni. È molto importante che tu ci dia un feedback e lo apprezzeremo.

3. La tua azienda accetta la personalizzazione?
Naturalmente accettiamo la personalizzazione. Compresi diversi colori, oggetti da tagliare, ecc. Possiamo anche etichettare la vostra etichetta e il marchio dell'azienda. Se vuoi che realizziamo nuovi prodotti per te, inviaci i tuoi prodotti. Che si tratti di disegni o campioni, abbiamo la capacità di produrre gli stessi prodotti. Non venderemo questi prodotti ad altri, solo i clienti possono ottenere l'autorizzazione.

Notare che:

Si prega di utilizzare una macchina saldata ad argento ad alta frequenza anziché il fuoco per effettuare la brasatura, il tempo di saldatura è di pochi secondi, altrimenti il diamante all'interno dei segmenti sarà probabilmente danneggiato dall'alta temperatura, quindi le prestazioni di taglio saranno ridotte!

Contattaci:

Fujian Nanan boneway® Machinery Co.,Ltd.

No.605 Huahui Center, Shuitou Town 362342 Quanzhou, Fujian, Cina

TEL: (+86) 595-86990206 / **Fax:** (+86) 595-86.990.220

Cellulare /