Boreway □□□□□ □□ □□□□□ □□□□□ □□□□□ □□□□ □□□□□ 180 □□□□ □□□□□□□□ □□□□ □□□□□ □□□□□□□□ □□□□□ □□□□□ □□□ □□□□□□□□ 7 '' □□ □□□□□ □□ □□□ □□□□□ □□

□□□:

□□□□□ □□ □□□ 7 '' □□□□□ □□

1. □□□□ □□□□□ □□ □□□□ □□□□□ □□□□□ □□ □□□□ □□□□ □□ □□□ □□ □□□□ □□□□ □□□ □□□ □□□□ □□, □□□□□ □□□□□ □□□ □□□□ □□□□ □□ □□ □□□□□ □□□□ □□

2. □□□□-□□□□ □□ sintered □□□□□ □□□□ □□□ □□ □□□ □□□□ □□□□ □□□□ □□□□□□ □□□□ □□□ □□ □□□ □□□□□□□□□□ □□ □□□ □□□□ □□□

3. □□□□ □□ □□□□□ □□ □□ □□□□□□□ □□□□ □□□□□□□, □□□□□□□□ □□□□□□□ □□□□□□□ □□□ ect □□□

4. □□□□□□□□□□ □□□□□□□□, □□□□□□□□ □□□□□□□ □□ □□□□□ □□ □□□ □□□□ □□□ □□□□□ □□ □□□□□ □□□□ □□ □□□□□ □□□□ □□□□□

□□□□□□□ = □□□□□□□□ □□□□□□□□ = □□□□□□□□□□□□ □□□□□ = □□□□□ □□ □□□□□ = □□□□

□□□□□:

□□□□□ □□ □□□ **7** '' □□□□□ □□

1□□□□□□ □□□□ □□□□□□□□□□□□□ □□

2□□□□□ □□□□□□ □□ □□□□ □□□□□□□ □□□□

3□□□□□ □□□□ □□ □□□□□ □□□□□□□□

4. □□□□□□□□□□□ □□ □□□ □□□□□□ □□□□□□ □□□□ □□□

5. □□□□□□□□ □□ □□□□□□ □□□□ □□ □□□□□ □□

7□□□□□□ □□□□□ □□ □□□□□□ □□ □□□□ □□□□□□

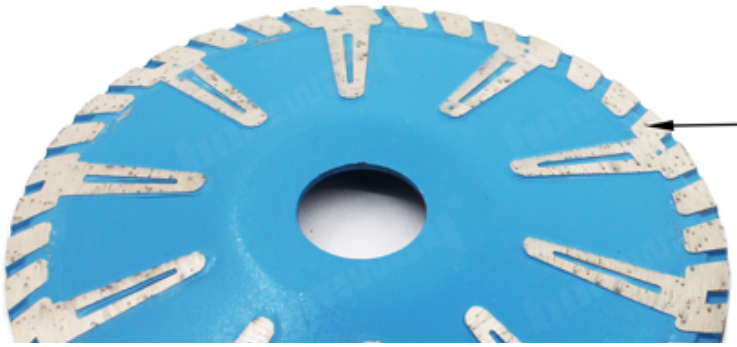

1.The cutting is smooth and smooth, the cutting seam is small, and the forming is accurate.

2.Corrugated tooth shape, fast chip removal, conducive to cutting, high cutting efficiency

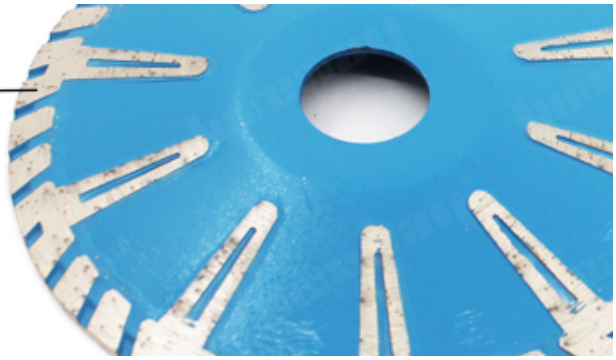

3.With T-shaped reinforced protection teeth, the service life of the saw blade is longer.

□□□□□:

□□□□□ □□ □□□ **7** '' □□□□□ □□ □□□□□ □□□ □□ □□□□□, □□□□□ □□□□□□□□□□□ □□□ □□□□□ □□□□ □□ □□ □□□□□□□□ □□ □□□□□□ □□□ □□□ □□□□□ □□ □□□□□ □□□ □□□ □□□□□ □□□

□
□
8
□
□
□
□
□
:

22.]23mm

7:

:

1gammeter:

□□□□,□□□□□□□□□□,□□□□□,]□□□:□□□,

□□□□□□□□,□□□□

□□□□□□□□□□:

□□□□□□□□□□ □□□□□□□ □□□□□□□□□□ □□□ □□ □□□□□ □□ □□□ **7** '' □□□□□ □□:

1
5
(
4
)
1
2
5
2
3
m
m

15 (6) 18 (7)

[illegible]

[illegible]:

[illegible] **7 ''** [illegible]

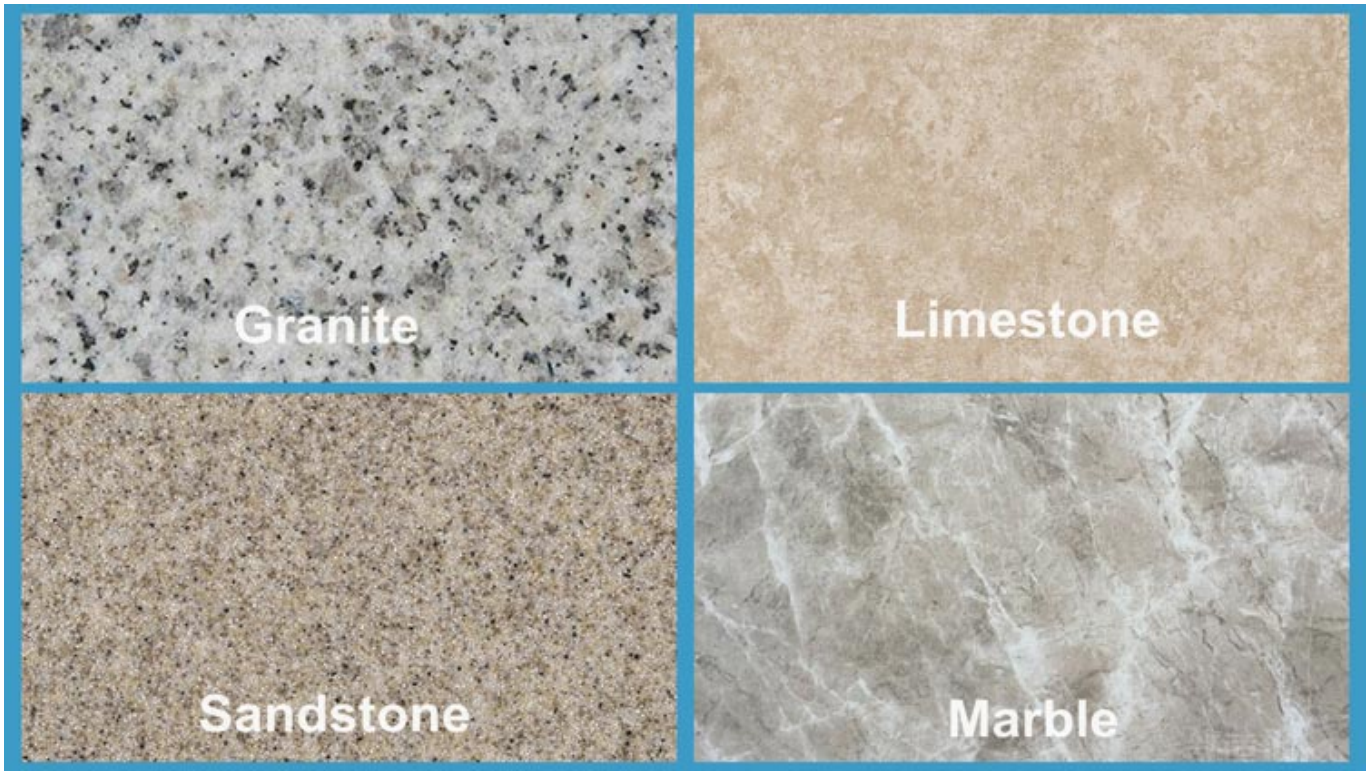

□□□□□ □□□□ □□□ □□□□□ □□□:

1. □□□□ □□□□□ □□□□□□□ □□□□ □□ □□□□, □□□□ □□□□□ □□ □□□□□ □□□ □□□□□□ □□ □□□ □□□□ □□□□□□□ □□□□□ □□□□□,
 □□□ □□□□□ □□□□□□□ □□□□ □□□, □□□□□□□ □□□□ □□ □□□□□□ □□ □□□□□□ □□□ □□□□□
□□□□□□□ □□□□□□□ □□ □□□□□ □□□□□□ □□□□□□ □□□□□□□ □□□□□□□ □□ □□□□, □□ □□□□□ □□□ □□□□□□
□□□□□ □□□□ □□□□□□

2. □□□□ □□ □□□□ □□□□□ □□ □□□□□ □ □□□□ □□ □□□□□□□□□□□□□□□ □□□□ □□ □□□ □□□□□ □□ □□□ □□□

3. □□□□□□ □□□□ □□□, □□□□□□ □□ □□□□□□□ □□□□□□, □□□□□□□ □□□□ □□ □□□□ □□□□□, □□□□□□□□□□□□
□□□□□□□ □□□□□ □□□□□, □□□□ □□□□□, □□□ □□□□□□ □□□□□□ □□ □□□□□□□, □□□□□ □□ □□□□ □□ □□□□□
□□□□ □□□□□

4. □□□□□ □□ □□□□□□□ □□□ □□□□□□□□□□□ □□□□ □□□□□

□□□□□ □□□□:

□□□□ □□□□□□ □□□□□ □□□ □□□□ □□□□□ □□□ □□□□□□ □□ □□□□□□ □□□□□ □□□□ □□ □□□□ □□□□□□□□ □□ □□□□

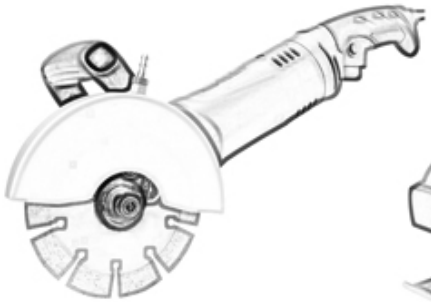

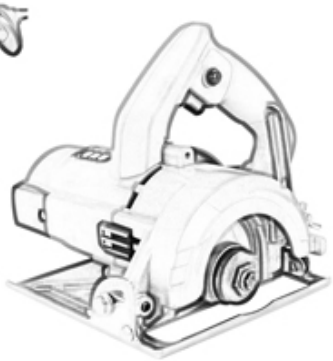

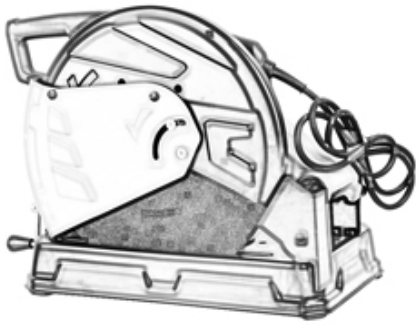

Angle Grinders Machine

Manual Cutting Machine

□□□□□□□ □□□□□□:

boreway
Boreway Machinery Co.,Ltd
www.fordiamondtools.com
www.diamondtools.top

1000 □□□□ □□□ □□□□ □□□□□□ □□□□□□□

boreway
Boreway Machinery Co.,Ltd
www.fordiamondtools.com
www.diamondtools.top

350 □□□□ □□□□□ □□□□□ □□□□□□□ □□□□□□ □□ □□□□□

□□□□□ □□□□ □□□:

□□□□□□□:

□□□□□□□:

1. □□□□□ □□ □□□□□□ □□□□□□ □□□ □□□□□□ □□□□□□

2. □□□□ □□□ / □□□□ □□ □□□ □□□ □□□, □□□□ □□□□□ / □□□□□ □□□□□□□ □□

3. □□ □□ □□ 45 kg, □□ □□□ □□ □□□□□ □□□□□□□□□ □□□□□□ (□□□□□□ □□□□ □□ □□□ kg

4. □□ □□□□□ □□□□ □□□□□□ □□□ □□□□ □□□, □□ □□ □□□□□ □□ □□□□□□ □□□ □□□□□□ □□□□ □□□

□□□□□ □□□□:

1. □□ □□□□ □□□□□□: □□ □□□□□□□ □□□□ □□ □□ □□□□□ □□ □□□□ □□ □□□□ □□□

2□ □□□□ □□ □□□□□: □□ □□□ □□□□□ □□ □□□□ □□□ □□□□□□□ □□□

3. OEM □□□□□□□□□: □□ □□□□ □□□□□ □□ □□□□□ □□ □□□□□□ □□□□□□□ □□ □□□□ □□□□

4. □□□□□ □□□□□□□□: □□ □□ □□□□ □□□□□□□□ □□□□□□□□ □□□□□□□ □□□ □□□□□ □□□ □□□□□ □□□□□□□□□ □□□

5□ □□□□□ □□□□: □□ □□□□ □□□□□□□□ □□ □□□□ □□□□ □□ □□□□□□□□□□□□ □□ □□□□□□ □□ □□□ □□□□□ □□ □□□ □□□ □□□□□ □□□□

□□□□□□□ □□□□□□:

1. □□□ □□ □□□□ □□□□□□ □□ □□□□□ □□□□ □□□□□ □□□**,** □□ □□□□ □□□□ □□□□□□□□ □□□□ □□□ □□□□□**?**
□□ □□ □□□□ □□ □□□□ □□ □□□ □□□□□□□ □□ □□□□ □□□, □□ □□□ □□□□ □□□□□□□□ □□ □□□ □□ □□□□□□ □□□□, □□□□□□ □□□ □□ □□□ □□□□ □□□□ □□□□□□□□ □□ □□□□ □□□□ □□□□□□□□ □□ □□□□ □□□□ □□□□□□□□ □□ □□□□□ □□□□ □□□□ □□ □□□□□□□□□□ □□□□□ □□ 8 □□ □□□□ □□□□□□ □□ □□□ □□ □□□□□□ □□□□ □□□□□ □□□□□□□□ □□□□

2. □□ □□□□□ □□□□ □□ □□□ □□□□□ □□□□□□ □□ □□□□ □□□**?**
□□ □□: □□□□□ □□□□□ □□□□□□ □□□□ □□□□ □□□□ □□□□□□ □□ □□□□□ □□ □□□□ □□, □□ □□□□□ □□□ □□ □□□□□□ □□□□ □□□□□□□□□ □□□□□□□□ □□ □□□□ □□□□□□ □□□□□ □□□□ □□□□□□ □□ □□□□ □□□□, □□ □□□□ □□□□□□