Boreway 30S Redi- □□□ □□□ □□□□ □□□ □□□□□□□ □□□□□ □□□□□□□□ □□□□ □□□□□□□□□□□□□□ □□ □□□

□□□□□:

30 □□ □□□□-□□□ □□□ □□□□ □□□

1) □□□□□ □□□□ □□□□□

2) □□□□□ □□□□□ □□ □□□□ □□ □□□□□□

3) □□□□□□□□□□□□ □□□□□ □□ □□□□□ □□□□□□□□□

4) □□□□□□ □□ □□□□□□ □□□□□□□ □□□□□□□□□□□□□□ □□ □□□□□

5) □□□□□□□ □□ □□□□ □□ □□□□□ □□ □□□□□□ □□ □□□□□□□□□ □□□ □□□□□□□□

□□□□□:

30 □□ □□□□-□□□ □□□ □□□□ □□□ □□□□□ □□ □□□ □□ □□□□□□□ □□ □□□**,** □□□□□ □□ □□□□□ □□ □□□□□□□□ □□ □□□ □□□□□ □□□□ □□□□ □□□

30 □□ □□□□-□□□ □□□ □□□□ □□□ □□ □□□□□□□ □□ □□□ □□ □□□□□ □□□□□□□ □□□□ □□ □□□ □□□□ □□ □□□□ □□□□□ □□ □□□ □□□□□□□ □□□□ □□□ □□□ □□ □□□□□□ □□□□□ □□ □□□ □□ □□□□ □□□□□ □□□

Husqvarna □□□ □□□□ Husqvarna PG820 □□ □□□□□ □□ □□□ □□ □□□ □□□□□□□ □□□□□ □□□ □□□ □□□□□□□□□□□ □□□ □□□□ □□ □□□□□□□ □□ □□□ □□ □□□□ □□□□ □□ □□□ □□□□□□□ □□□□ □□□ □□, □□□□□ □□□ □□□□ □□□ □□ □□□□□□□□□□ □□□□□□□ □□□□ □□□ □□□□ □□ □□□□ □□ □□□□ □□□ □□ □□□□□□ □□□□□ □□ □□□ □□ □□□□ □□□□□ □□□

□□□□□□□□ □□□ □□□□□□ □□□□□□□□ □□□ □□□□□ □□□ □□□ □□ - □□□□ □□□□□, 3 □□□□□□, 12 □□□ □□□□□□ □□ 12 □□□□□□□ (4 □□□□□ □□□□)□ □□ □□□□ □□□ □□□ □□□□□ □□ □□□ □□□□ □□□□ □□□□ □□ □□□ □□□□ □□ □□□□ □□□□ □□□□□□ □□ □□□□□□□□ □□□□ □□, □□□□□ □□ □□□□ □□ □□□□□□ □□ □□□□□ □□ □□□ □□□□□□ □□, □□ □□□ □□□□□□ □□ □□□□□□□□

□□□□□ □□□□□:

□□□□□□ □□□□□ □□□□□□□ □□□□□ □□□ **30** □□ □□□□-□□□ □□□ □□□□ □□□:

□□□□□□	□□□□ □□□	□□□□□□□	□□□□□	□□□□□□
□□□□□□□□□ □□□□□	30S / 45S / 60s	□□□□□□ + □□□□ □□□□□	□□□□□□□□, □□□□ □□□□□, □□□□□□□, □□□□ □□□□□	□□□□□□□□□□ □□ □□□ □□□ □□□□ □□□□

□□□□□□□ □□□□□□□□□ □□□□□□ □□ □□□ □□□, □□□□ □□□□□□□□□□□ □□ □□□□□□□□ □□□□□□ □□□□ □□□□ □□ □□□□ □□□

□□□□□□ □□□□□:

30 □□ □□□□-□□□ □□□ □□□□ □□□ □□ □□□□□□□ □□ □□□ □□ □□□□□ □□□□□□□ □□□□ □□ □□□ □□□□ □□ □□□□ □□□□□ □□ □□□ □□□□□□□ □□□□ □□□ □□□ □□ □□□□□□ □□□□□ □□ □□□ □□ □□□□ □□□□□ □□□

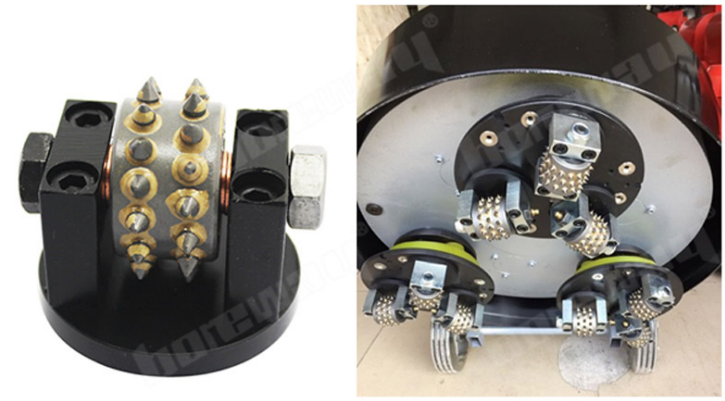

boreway®

2 Rows (30 Teeth)

Application:Concrete,Stone

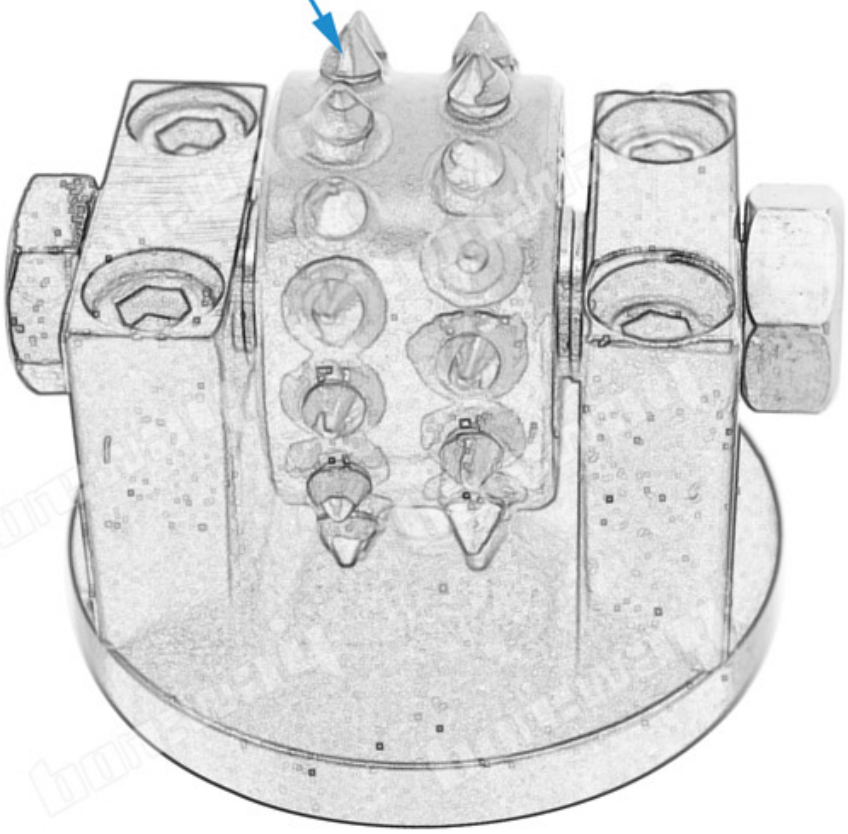

boneway®

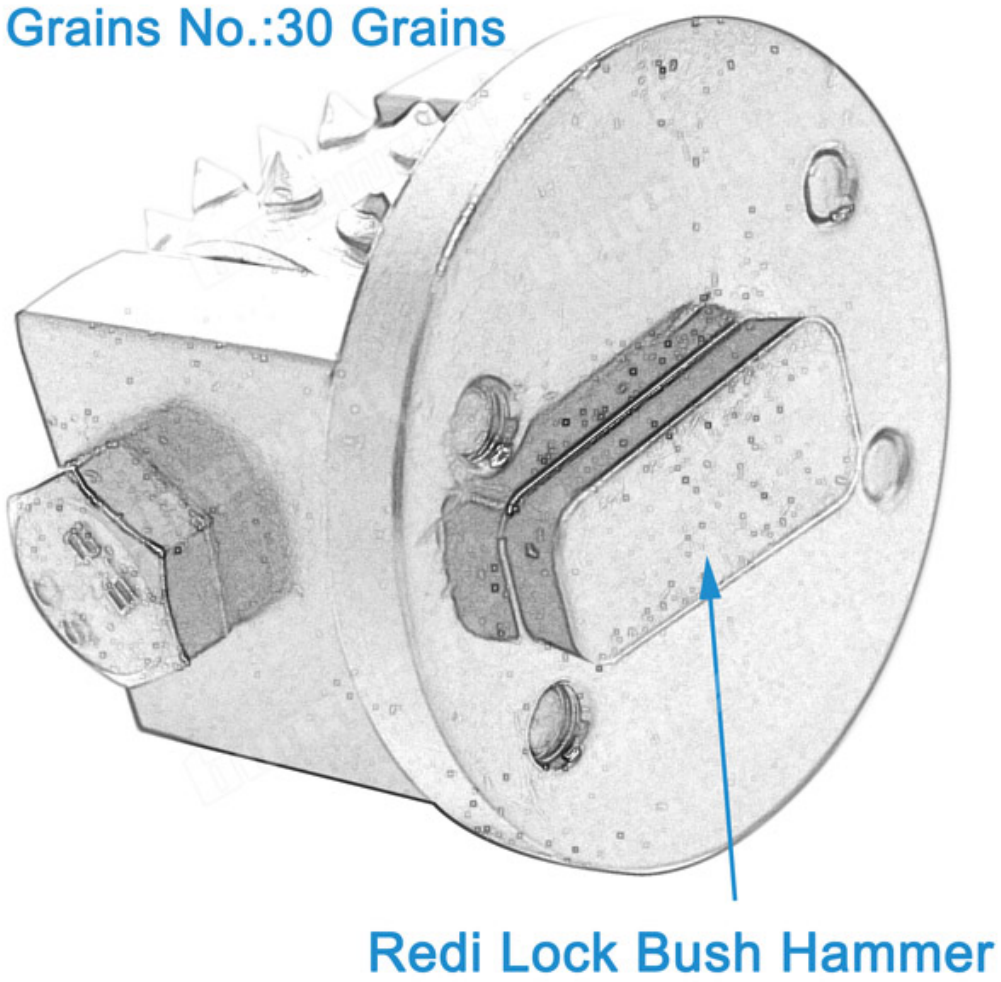

□□□□□:

1□ **30** □□ □□□□-□□□ □□□ □□□□ □□□ □□□ □□□□□ □□ □□□ □□□□□□□, □□□□□ □□□□□□□□ □□ □□□ □□□□□ □□□□□ □□□□□□ □□□□□ □□□□

2. □□□□□□ □□□□ □□ □□□ □□□□□□□□ □□ □□□□□ □□ □□□, □□□□□ □□□ □□ □□□□ □□□□□□

3. □□□ □□ □□□ □□□□□□□□□□ □□□□ □□ □□□ □□□ □□□□□ □□□□ □□ □□□□□□□ □□, □□□□□ □□□□ □□ □□□ □□□ □□□□□□□□□□ □□□ □□ "□□□□□" □□□□ □□ □□□ □□□□□□□□ □□□□ □□□

4. □□ □□□□□□□□ □□□□□□ □□ □□□□ □□□□ □□ □□□□□□ □□ □□□□

5. □□□□□□□ □□□□□□□□ □□ □□□□□□ □□ □□□ □□□□□□□ □□ □□□□ □□□ □□□□□□□□□ □□ □□□□□ □□□□□

6. □□□□□□□□ □□ □□□□□□□ □□ □□□□□-□□□□□□□□□ □□□□□ □□□□□ □□, □□□□□□ □□ □□□□□□ □□ □□□□ □□□□ □□□□□□ □□□□ □□ □□□□ □□□, □□□□-□□□ □□□□□ □□ □□□□□ □□ □□□ □□□ □□□□□ □□□□ □□□□

7. □□□□□ □□ □□□□□□□ □□ □□□ □□□ □□ □□□□□□□□ □□□□□□□□□ □□ □□□-□□□ □□□ □□□□ □□ □□ □□□□□□ □□□□□ □□□□ □□, □□ □□□□□□□□□ □□□ □□ □□□□ □□□□□□ □□ □□□ □□□□□ □□□

[illegible]:

30 [illegible]-[illegible] [illegible] [illegible] [illegible] [illegible] [illegible] [illegible] [illegible] [illegible] [illegible]: PG820RC, PG820, PG680RC, PG680, PG530, PG450, PG400, PG680[illegible]

[illegible]

[illegible]:

□□□□ □□□□□□:

□□□ □□ □□□□□ □□□□□□ □□ □□□□ □□□□□ □□□□□ □□□, □□ □□□□□ □□□□ □□□□□□ □□□□□

boreway
boreway
boreway
Boreway Machinery Co.,Ltd
www.fordiamondtools.com
www.diamondtools.top
Boreway Machinery Co.,Ltd
www.diamondtools.top
www.boreway.net
Boreway Machinery Co.,Ltd
www.fordiamondtools.com
www.diamondtools.top

Boreway Machinery Co.,Ltd
www.fordiamondtools.com
www.diamondtools.top

Boreway Machinery Co.,Ltd
www.fordiamondtools.com
www.diamondtools.top

Boreway Machinery Co.,Ltd
www.fordiamondtools.com
www.diamondtools.top

Boreway Machinery Co.,Ltd
www.fordiamondtools.com
www.diamondtools.top

Boreway Machinery Co.,Ltd
www.fordiamondtools.com
www.diamondtools.top

Boreway Machinery Co., Ltd.
www.diamondtools.top
www.boreway.com

Boreway Machinery Co.,Ltd
www.fordiamondtools.com
www.diamondtools.top

Boreway Machinery Co.,Ltd
www.fordiamondtools.com
www.diamondtools.top

Boreway Machinery Co.,Ltd
www.fordiamondtools.com
www.diamondtools.top

boreway
Boreway Machinery Co.,Ltd
www.diamondtools.top
www.boreway.net
Boreway Machinery Co.,Ltd
www.fordiamondtools.com
www.diamondtools.top
Boreway Machinery Co.,Ltd
www.fordiamondtools.com
www.diamondtools.top
Boreway Machinery Co., Ltd.
www.diamondtools.top
www.boreway.com
Boreway Machinery Co., Ltd.
www.diamondtools.top
www.boreway.com
Boreway Machinery Co.,Ltd
www.fordiamondtools.com
www.diamondtools.top
Boreway Machinery Co., Ltd.
www.diamondtools.top
www.boreway.com
Boreway Machinery Co., Ltd.
www.diamondtools.top
www.boreway.com

□□□□□□□:

□□□□□□□:

1. □□□□□ □□ □□□□□□ □□□□□□ □□□ □□□□□□ □□□□□□

2. □□□□ □□□ / □□□□ □□ □□□ □□□ □□□, □□□□ □□□□□ / □□□□□ □□□□□□□ □□

3. □□ □□ □□ 45 kg, □□ □□□ □□ □□□□□ □□□□□□□□□ □□□□□□ (□□□□□□ □□□□ □□ □□□ kg

4. □□ □□□□□ □□□□ □□□□□□ □□□ □□□□ □□□, □□ □□ □□□□□ □□ □□□□□□ □□□ □□□□□□ □□□□ □□□

□□□□□ □□□□:

1. □□ moq: □□ □□□□□ □□□ □□ □□□□ □□□□□□□ □□ □□□□ □□ □□□□□ □□ □□□□ □□ □□□□ □□□□

2. OEM □□□□□□□ □□□ □□□□ □□□: □□ □□□□ □□□□□ □□ □□□□□ □□ □□