□□□□□□□ □□□□□□□□ □□ □□□ **4** □□□ □□□□□□□□□□□ □□□ □□□□□ □□□□□□ □□ □□□□□

□□□□□:

□□□□□□□ □□□□□□□□ □□ □□□ **4** □□□ □□□□□□□□□□□ □□□ □□□□□ □□□□□□ □□ □□□□□

4 □□□ □□□□□□□□□□□ □□□ □□□□□ □□□□□□ □□ □□□□□ □□□□□ □□□ □□ □□□□□□□, □□□□□□□, □□ □□□ □□ □□□□□ □□, □□□ □□ □□□□□□□□ □□□ □□ □□□□□ □□□ □□ □□□ □□□□□ □□□□ □□□□ □□□ □□□□□□□□ □□□□ □□□ □□□□□□□□□ □□□□□, □□□□ □□□□□ □□ □□□□□□ □□ □□□□□ □□□, □□ □□□□□□□, □□□□□ □□ □□□□□ □□ □□□□□□□ □□ □□□□□ □□ □□□□□, □□□□□□□□ □□ □□□□ □□□□ □□ □□□ □□ □□□□□□□ □□□□□ □□, □□ □□□□□ □□ □□□ □□□□□□□□□□ □□ □□□□□□ □□□□□□□ □□ □□□□□ □□□□ □□□□ □□□

□□□□□ □□□□□:

□□□□□□□□□□ □□□□□□□ □□□□□□□□□ □□□ **4** □□□ □□□□□□□□□□□ □□□ □□□□□ □□□□□□ □□ □□□□□:

□□□□	M14
□□□ □□□□□	9 □□□□
□□□□□	4 □□□
□□□□□□□□ □□□□□	□□□□
□□□□□□ □□ □□□□□	□□□□ □□□□□
□□□□	
<?xml:namespace prefix = o />□□□□	BW-DCW-D100-90
□□□	
□□□□	□□□□ □□□□□□□□□□ □□ □□□□□□□□□ □□□□□ □□ □□□
□□□□□	□□□□□□ □□□ □□ □□□□□□□□, □□□□□□□, □□□□□□□ □□ □□□ □□□□□ □□□□ □□□□ □□

□□□□□□□ □□□□□□□□□ □□ □□□□□□□□ □□□□ □□□□□□ □□ □□□ □□□, □□□□ □□□□□□□□□ □□ □□□□□□□ □□□□□□□□ □□□□□□ □□□□ □□□ □□ □□□□ □□□□

□□□□□□ □□□□□:

4 □□□ □□□□□□□□□□□ □□□ □□□□□ □□□□□□ □□ □□□□□

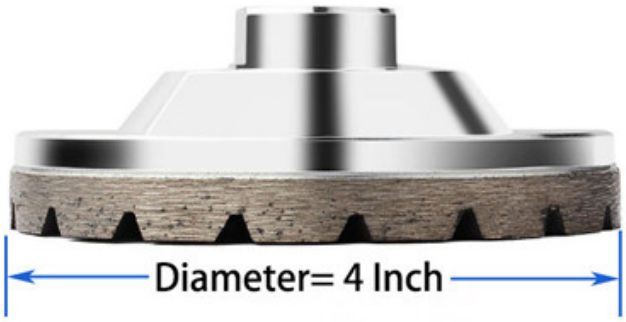
Diameter= 4 Inch

Workable Thickness:
9 mm
Hight= 3.45cm

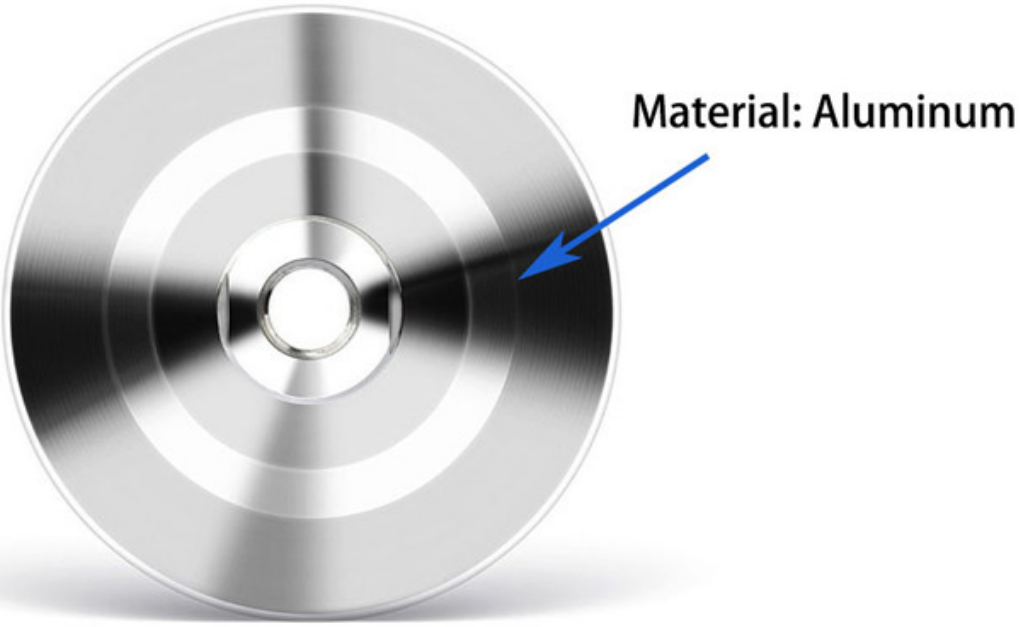
Material: Aluminum

□□□□ □□□□□□:

4 □□□ □□□□□□□□□□□ □□□ □□□□□ □□□□□□ □□ □□□□□ □□□ □□□□□, □□□ □□□□□ □□ □□□□□□ □□□□□ □□ ect □□ □□□ □□□□□□□□ □□□□ □□ □□□□ □□□

It Can Be Used On Angle Grinder Directly Or Installed On The Angle Grinder With An Extension Pole.

□□□□□:

□□□:

1. □□□□ □□□□, □□□□□ □□□ □□□□□□ □□ □□□□ □□□ □□ □□□□ □□□□□

2. □□□□□ □□□□□□□□ □□ □□□□□□□ □□□□□□ □□ □□□□ □□□□□ □□ □□□□□□□ □□□□ □□□□ □□□

3. □□□□ □□□□□ □□ □□□□□□, □□□□□□□ □□□□□ □□□□ □□□□□□□ □□ □□□-□□□ □□□□□ □□ □□□ □□□□□□□□ □□□□ □□ □□□□ □□□

□□□□□□□□□□:

1. □□□□□ □□□ □□□□ □□ □□□□□□ □□□□□□□□□

2. □□□□□□□ □□ □□□□□ □□□□□□□□□

3. □□□□□□□ □□□□□□□□□ □□□□□□, □□□□□ □□□□, □□ □□□□□□ □□□□□

4. □□□□□□□□□□□ □□□□□□□□ □□ □□□□□□□ □□ □□□□□□ □□□□□□□□ □□□□ □□ □□□□ □□□

□□□□□□□ □□□□□□:

boreway
Boreway Machinery Co.,Ltd
www.diamondtools.top
www.boreway.net

boreway
Boreway Machinery Co.,Ltd
www.diamondtools.top
www.boreway.net

[□□□□□□ □□□□□ □□ □□□ □□ □□□□□](#) [□□□□□□ □□□□□ □□ □□□ □□ □□□□□](#)

□□□□□ □□□□ □□□:

EDAX
D8

□□□□□ □□□□:

1. □□ □□□□ □□□□□□: □□ □□ □□ □□□□□ □□□□□□□ □□ □□□□ □□ □□□□ □□ □□□□ □□□□
2□ □□□□ □□ □□□□□: □□ □□□ □□□□□ □□ □□□□ □□□ □□□□□□□ □□□
3. OEM □□□□□□□□□□: □□ □□□□ □□□□□ □□ □□□□□ □□ □□□□□□ □□□□□□□ □□ □□□□ □□□□
4. □□□□□ □□□□□□□□□: □□ □□ □□□□ □□□□□□□□ □□□□□□□□ □□□□□□□ □□□ □□□□□ □□□ □□□□□ □□□□□□□□□□

□□□
5□ □□□□□ □□□□: □□ □□□□ □□□□□□□□ □□ □□ □□□□ □□□□ □□ □□□□□□□□□□□□ □□ □□□□□□ □□ □□□ □□□□□ □□ □□□ □□□ □□□□□ □□□□

□□□□□:

1. □□□ □□ □□□□ □□□□□□ □□ □□□□□ □□□□ □□□□□ □□□**,** □□ □□□□ □□□□ □□□□□□□□ □□□□ □□□ □□□□□**?**
□□□□□ □□□□ □□□□ □□□□ □□□ □□□□□□□ □□□□ □□ □□ □□□□ □□□□□□□□ □□ □□□ □□□□□□ □□, □□
□□□□□□ □□□ □□ □□□ □□□□ □□□□ □□□□□□□□ □□ □□□□ □□□□□□□□ □□ □□□□ □□□□ □□□□□□□□ □□ □□□□□
□□□□ □□□□
□□□□□□□□□□□□□□□□ □□□□□ □□ □□ □□□□□□ □□□□ □□□□□ □□□□□□□□ □□□□
□□□□ □□ □□□□□ □□□, 8 □□ □□□□ □□□□□□ □□ □□□, □□□□□ □□□□□□□□ □□ □□□□□□□□ □□ □□□□□□ □□□□,
□□□□ □□□□□□□ □□ □□□□□□ □□ □□□□□□□ □□□□ □□□□□
□□□□□□□

□□ □□□□□ □□□□ □□ □□□ □□□□□ □□□□□□ □□ □□□□ □□□**?**
□□ □□: □□□□□ □□□□□ □□□□□□ □□□□ □□□□ □□□□ □□□□□□ □□ □□□□□ □□ □□□□ □□, □□□□ □□□□□□□ □□ □□
□□□ □□□□□□ □□□□□□□ □□□□□□□
□□□□□ □□ □□□ □□□□□□ □□□□, □□ □□□□□ □□□□ □□□□□□□ □□□□□□, □□□□ □□□□ □□□□□□□ □□ □□□□
□□□□□□□ □□□ □□□ □□□□ □□ □□□ □□□□□ □□□□□□□ □□□□□□□□ □□ □□□□□ □□□ □□□□ □□ □□□ □□□□□
□□□□□
□□□□ □□□□□□□□□□□□ □□□□□□ □□□□ □□□□ □□□□□□□□□□□ □□ □□ □□ □□□□ □□□□□ □□□□□□

3. □□□□ □□□□ □□□□□ □□□□□□□ □□□□□□□ □□□□ □□**?**
□□□□, □□ □□□ □□□□□□□ □□□□ □□□□ □□□□□□□ □□□, □□□□ □□□ □□□□□ □□□, □□ □□□□ □□□□ □□ □□ □□□
□□ □□□□ □□□
□□ □□□□□ □□ □□□□□□□ □□ □□□□□ □□□ □□ □□ □□□□ □□□ □□□ □□□ □□□□□□ □□□□□ □□□□, □□ □□□□ □□□□
□□□□□□ □□□□□□
□□□□□ □□ □□□□□, □□ □□□ □□ □□□□□□□ □□□□ □□□□ □□ □□□ □□□□□□□□ □□ □□□□□□ □□ □□□□ □□□□□□□
□□□□ □□□□□□ □□ □□□□□□□ □□□□□□□ □□ □□□□ □□□□

□□□□□ □□□□□ □□□:

1. □□□□ □□ □□□□ □□□□ □□□□□□ □□□□□
2. □□□□ □□ □□□□ □□□□ □□□□ □□□□□□ □□□□□
3. □□□□ □□□□□□□□□□□ □□□□□□□□□□ □□ □□□□□□ □□□□□□□□ □□□□ □□ □□□□ □□□

□□□□ □□□□□□ □□□□:

Fujian Nanan boneway® Machinery Co.,Ltd.

No.605 Huahui □□□□□□, Shuitou □□□□ 362342 Quanzhou, □□□□□□□□□□, □□□

□□□□□□□**:** (+86) 595-86990206 / □□□□□**:** (+86) 595-86990220

□□□□□□□ **/ WhatsApp / □□□□□:** (+ +) 13557694058

□□□□: boreway07@boreway.net
□□□□□ □□□