1 pcs 5 "125mm □□□□ □□□□□ □□□ □□□□ □□□□□□□□ □□□□ □□□□ □□□□□ □□□□□ □□□□□□□□ □□□□□□□ □□□□□□□ □□□□ □□□□□□□□ □□ □□□

□□□□□:

125 □□□□ □□□□□ □□□ □□□□ □□□□ □□□□□ □□□□□

1□□□□□ □□□□□□ □□ □□□□ □□□□□□□ □□□□

2□□□□□ □□□□ □□ □□□□□ □□□□□□□□

3. □□□□□□□□□□□ □□ □□□ □□□□□□ □□□□□□ □□□□ □□□

4. □□□□□□□□ □□ □□□□□□ □□□□ □□ □□□□□ □□

5. □□□□□ □□□□□ □□□□□□ □□ □□□□ □□□□□□ □□

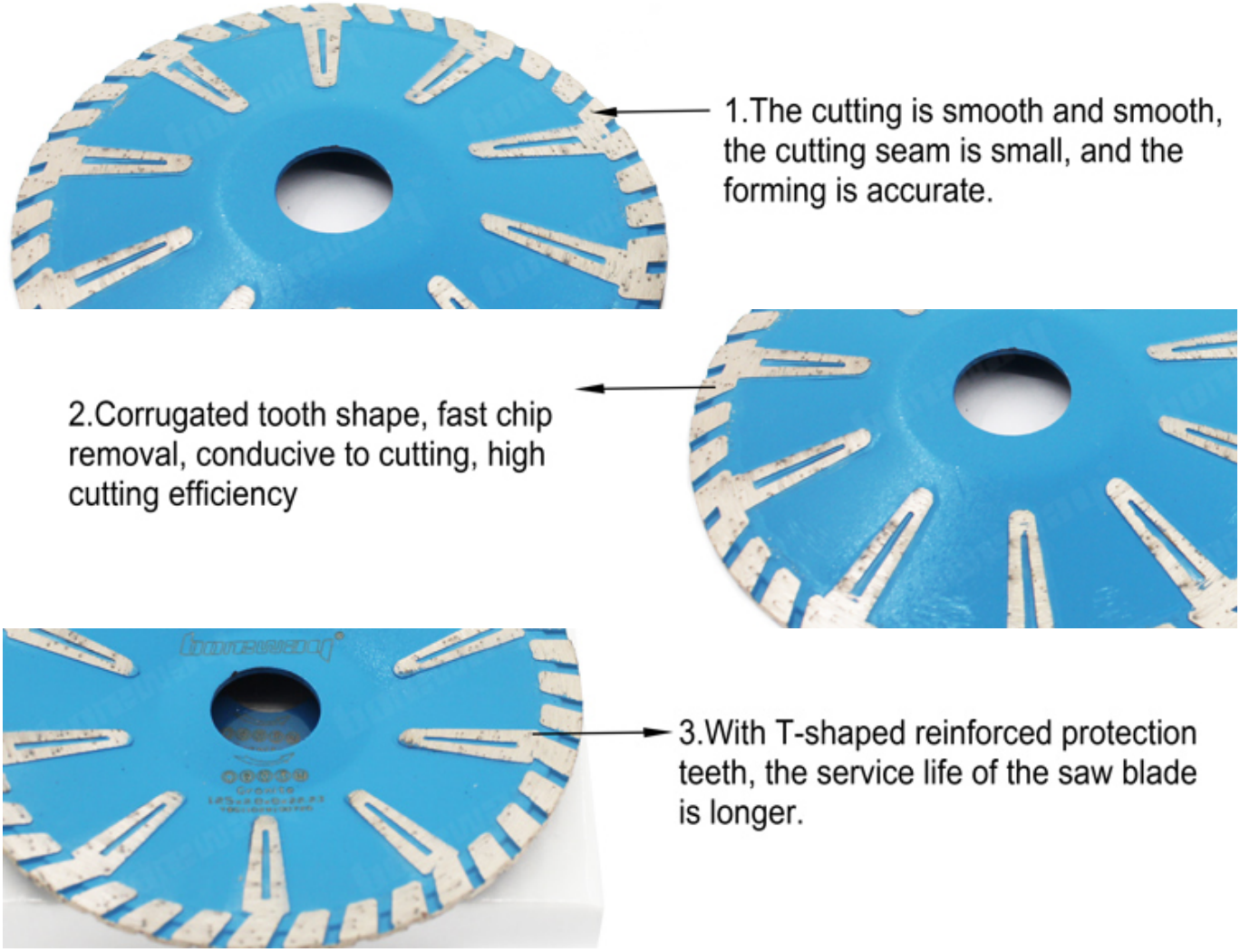

□□□□□□□□□□:

□□□□□□□□□□ □□□□□□□ □□□□□□□□□□ □□□ **125mm** □□□□□ □□□ □□□□ □□□□ □□□□□ □□□□□:

□□□□□	□□□ (□□□□)	□□□ □□□□□

105 □□□□ (4 □□□)	20 □□□□ / 22.23mm	8 □□□□
125 □□□□ (5 □□□)		
150 □□□□ (6 □□□)		
180 □□□□ (7 □□□)		

□□□□□□□ □□□□□□□□□ □□□□ □□□□□□ □□ □□□ □□□, □□□□ □□□□□□□□□ □□□□□□ □□ □□□□ □□ □□□□□□ □□□□□□ □□ □□□□ □□□□

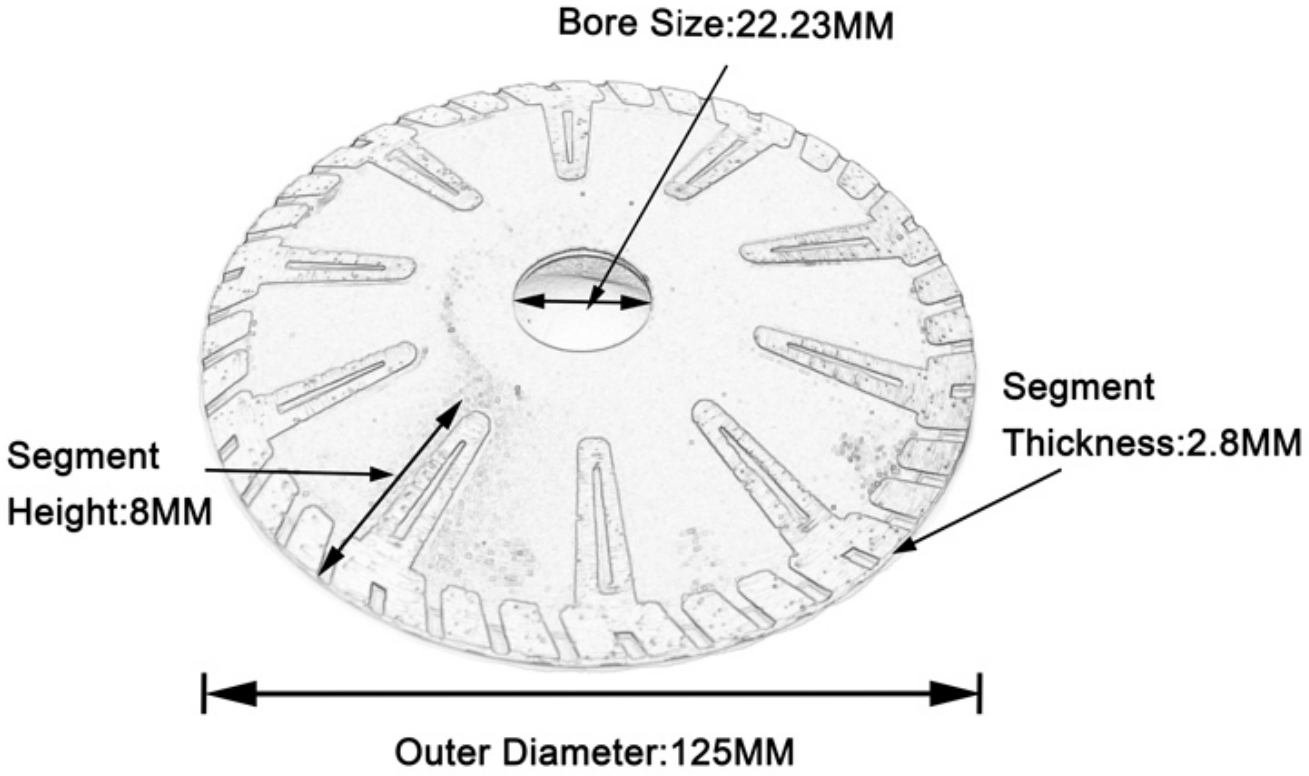

□□□:

125 □□□□ □□□□□ □□□ □□□□ □□□□ □□□□□ □□□□□

1. □□□□ □□□□□ □□ □□□□ □□□□□ □□□□□ □□ □□□□ □□□□ □□ □□□ □□ □□□□ □□□□ □□□ □□□ □□□□ □□, □□□□□ □□□□□ □□□ □□□□ □□□□ □□ □□ □□□□□ □□□□ □□

2. □□□□-□□□□ □□ sintered □□□□□ □□□□ □□□ □□ □□□ □□□□ □□□□ □□□□ □□□□□□ □□□□ □□□ □□ □□□ □□□□□□□□□□ □□ □□□ □□□□ □□□

3. □□□□ □□ □□□□□ □□ □□ □□□□□□□ □□□□ □□□□□□□, □□□□□□□□ □□□□□□□ □□□□□□□ □□□ ect □□□

4. □□□□□□□□□□ □□□□□□□□, □□□□□□□□ □□□□□□□ □□ □□□□□ □□ □□□ □□□□ □□□ □□□□□ □□ □□□□□ □□□□ □□ □□□□□ □□□□ □□□□□

□□□□□□□ = □□□□□□□□ □□□□□□□□ = □□□□□□□□□□□□ □□□□□ = □□□□□ □□ □□□□□ = □□□□

Our factory use original high grade diamond
Other factory mix second diamond selected from waste segment
pk
Our blade cutting effect
Other supplier blade cutting effect
pk

□□□□□:

125 □□□□ □□□□□ □□□ □□□□ □□□□ □□□□□ □□□□□ □□□□□ □□□ □□ □□□□□, □□□□□ □□□□□□□□□□□ □□□ □□□□□ □□□□ □□ □□ □□□□□□□□□ □□ □□□□□□ □□□ □□□ □□□□□ □□ □□□□□ □□□ □□□ □□□□□ □□□

□
□
8
□
□
□
□
□
:

22.23mm

4.

:

:

125 ameter:

□□□□,□□□□□□□□□□,□□□□□,]□□□:□□□,

□□□□□□□□,□□□□

□□□□□:

125 □□□□ □□□□□ □□□ □□□□ □□□□ □□□□□ □□□□□ □□□□□□□□ □□□□, □□□□□□ □□□, □□□□□□□□, □□□□□□□, □□□□□, □□□□□, □□□□□ □□□ □□□ □□□□□□□□ □□□□□□□ □□ □□□□□ □□ □□□ □□□□□□□ □□□□ □□□ □□□

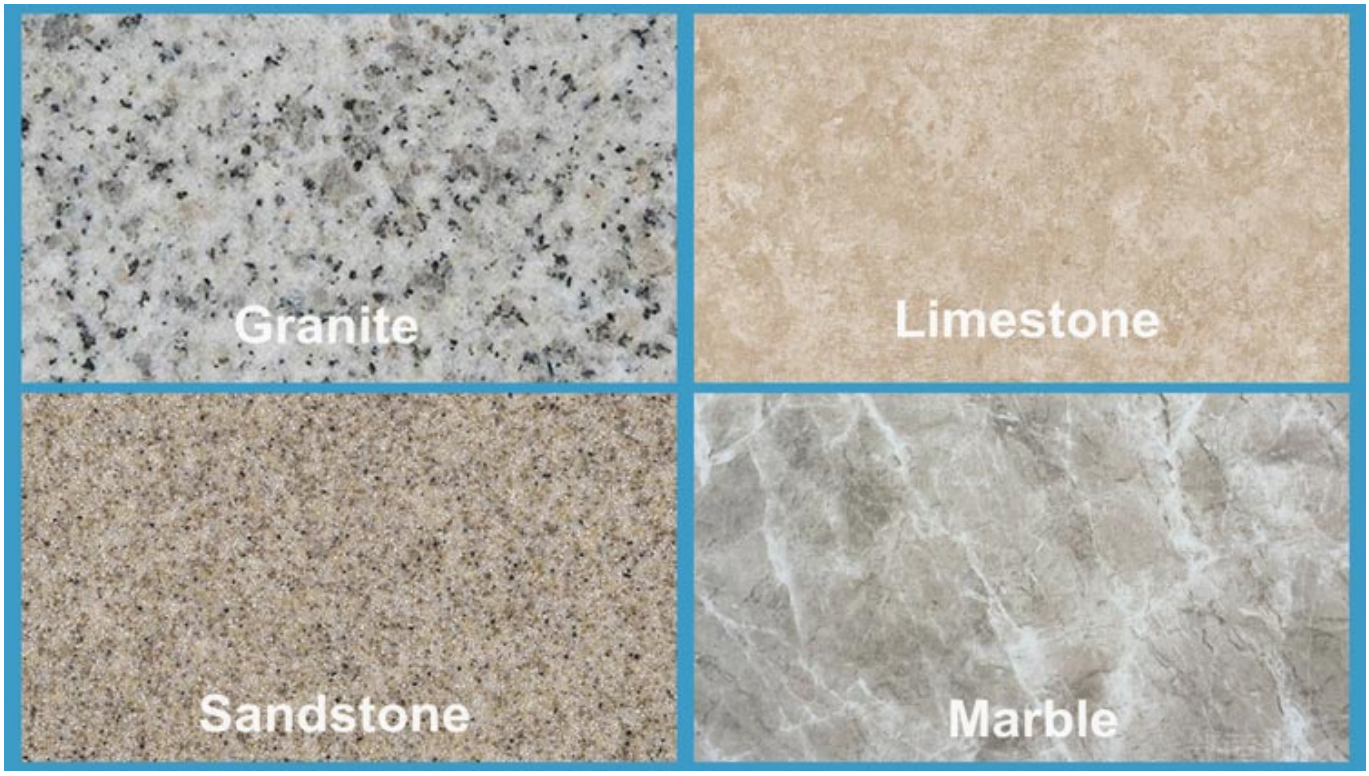

□□□□□ □□□□ □□□ □□□□□ □□□:

1. □□□□ □□□□□ □□□□□□□ □□□□ □□ □□□□, □□□□ □□□□□ □□ □□□□□ □□□ □□□□□□ □□ □□□ □□□□ □□□□□□□ □□□□□ □□□□□,
□□□ □□□□□ □□□□□□□ □□□□ □□□, □□□□□□□ □□□□ □□ □□□□□□ □□ □□□□□□ □□□ □□□□□
□□□□□□□ □□□□□□□ □□ □□□□□ □□□□□□ □□□□□□ □□□□□□□ □□□□□□□ □□ □□□□, □□ □□□□□ □□□ □□□□□□
□□□□□ □□□□ □□□□□□

2. □□□□ □□ □□□□ □□□□□ □□ □□□□□ □ □□□□ □□ □□□□□□□□□□□□□□□ □□□□ □□ □□□ □□□□□ □□ □□□ □□□

3. □□□□□□ □□□□ □□□, □□□□□□ □□ □□□□□□□ □□□□□□, □□□□□□□ □□□□ □□ □□□□ □□□□□, □□□□□□□□□□□
□□□□□□□ □□□□□ □□□□□, □□□□ □□□□□, □□□ □□□□□□ □□□□□□ □□ □□□□□□□, □□□□□ □□ □□□□ □□ □□□□□
□□□□ □□□□□

4. □□□□□ □□ □□□□□□□ □□□ □□□□□□□□□□□ □□□□ □□□□□

□□□□□ □□□□:

125 □□□□ □□□□□ □□□ □□□□ □□□□ □□□□□ □□□□□ □□□ □□□□□□ □□ □□□□□□ □□□□□ □□□□ □□ □□□□ □□□□□□□□ □□ □□□□

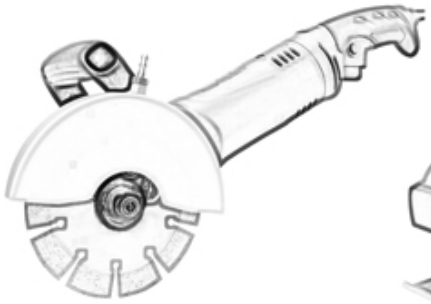

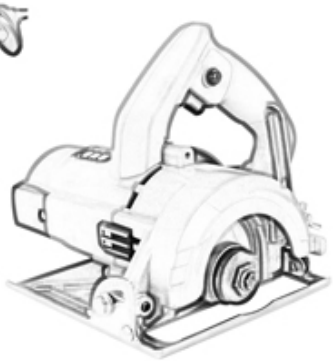

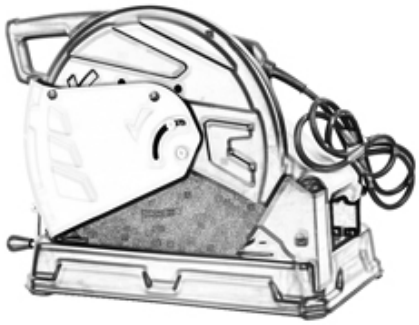

Angle Grinders Machine

Manual Cutting Machine

□□□□□□□ □□□□□□:

boreway
Boreway Machinery Co.,Ltd
www.fordiamondtools.com
www.diamondtools.top

1000 □□□□ □□□ □□□□ □□□□□□ □□□□□□□

boreway
Boreway Machinery Co.,Ltd
www.diamondtools.top
www.boreway.net

□□□□□ □□ □□□ □□□□□□□ □□□□ □□□□□ □□□□□□□ □□□□

□□□□□ □□□□ □□□:

EDAX
D8

□□□□□□:

□□□□□□:

1. □□□□□ □□ □□□□□□ □□□□□□ □□□ □□□□□□ □□□□□□

2. □□□□ □□□ / □□□□ □□ □□□ □□□ □□□, □□□□ □□□□□ / □□□□□ □□□□□□□ □□

3. □□ □□ □□ 45 kg, □□ □□□ □□ □□□□□ □□□□□□□□□ □□□□□□ (□□□□□□ □□□□ □□ □□□ kg

4. □□ □□□□□ □□□□ □□□□□□ □□□ □□□□ □□□, □□ □□ □□□□□ □□ □□□□□□ □□□ □□□□□□ □□□□ □□□

□□□□□ □□□□:

1. □□ □□□□ □□□□□□: □□ □□□□□□□ □□□□ □□ □□ □□□□□ □□ □□□□ □□ □□□□ □□□