Introduction:

Boreway **105mm-230mm, lame Turbo Turbo pressée à chaud 4-9 pouces avec disque diamant** pour meule Multi puprose est spécialement conçu pour la coupe rapide et lisse de nombreux matériaux, notamment le marbre, le granit, la pierre et les paves, mais peut également être utilisé sur le béton, les blocs, les briques et la maçonnerie. Cette lame turbo super drop de qualité supérieure est spécialement conçue pour les segments profonds pour une coupe extrêmement rapide.

Machine: Meuleuse d'angle ou scie circulaire

Fonctionnalité:

1. La lame pressée à chaud assure une longue vie.
2. Qualtiy professionnel, coupe très rapide.
3. Pour utilisation sur une meuleuse d'angle, une scie à pierre humide ou une scie circulaire.
4. Conçu principalement pour le marbre, le granit, la pierre et les pavés.
5. Peut également être utilisé sur le béton, la brique, le bloc, la pierre, les matériaux de maçonnerie, etc.
6 Polyvalent, peut être utilisé pour la coupe et le meulage, efficace pour la coupe profonde Utiliser humide ou sec, le travail humide aidera à augmenter les performances de coupe.

Spécification: Lame Turbo Diamond à pression tranchante et dents triangulaires inclinées Disque à tronçonner diamant

(S'il vous plaît commander la bonne taille selon votre demande)

Article	MM	Pouce	BORE / Bride	Épaisseur de segments
105Mo Bore20	105	4	20MM Réducteur 16MM	2.0MM-2.1MM
115MM Bore22	115	4/12	22.23MM (7/8 ")	2,3 MM-2,4 MM
105MM M14	105	4	Bride M14	2.0MM-2.1MM
115MM M14	115	4/12	Bride M14	2,3 MM-2,4 MM
125MM M14	125	5	Bride M14	2,3 MM-2,4 MM
180MM M14	180	7	Bride M14	2,4 MM-2,5 MM
230MM M14	230	9	Bride M14	2.6MM-2.7MM
180MM F22	180	7	Bride de 22.23MM	2,4 MM-2,5 MM
230MM F22	230	9	Bride de 22.23MM	2.6MM-2.7MM

Image:

Lame Turbo Diamond à pression tranchante et dents triangulaires inclinées Disque à tronçonner diamant

boreway®

Boreway Machinery Co., Ltd.
www.diamondtools.top
www.boreway.com

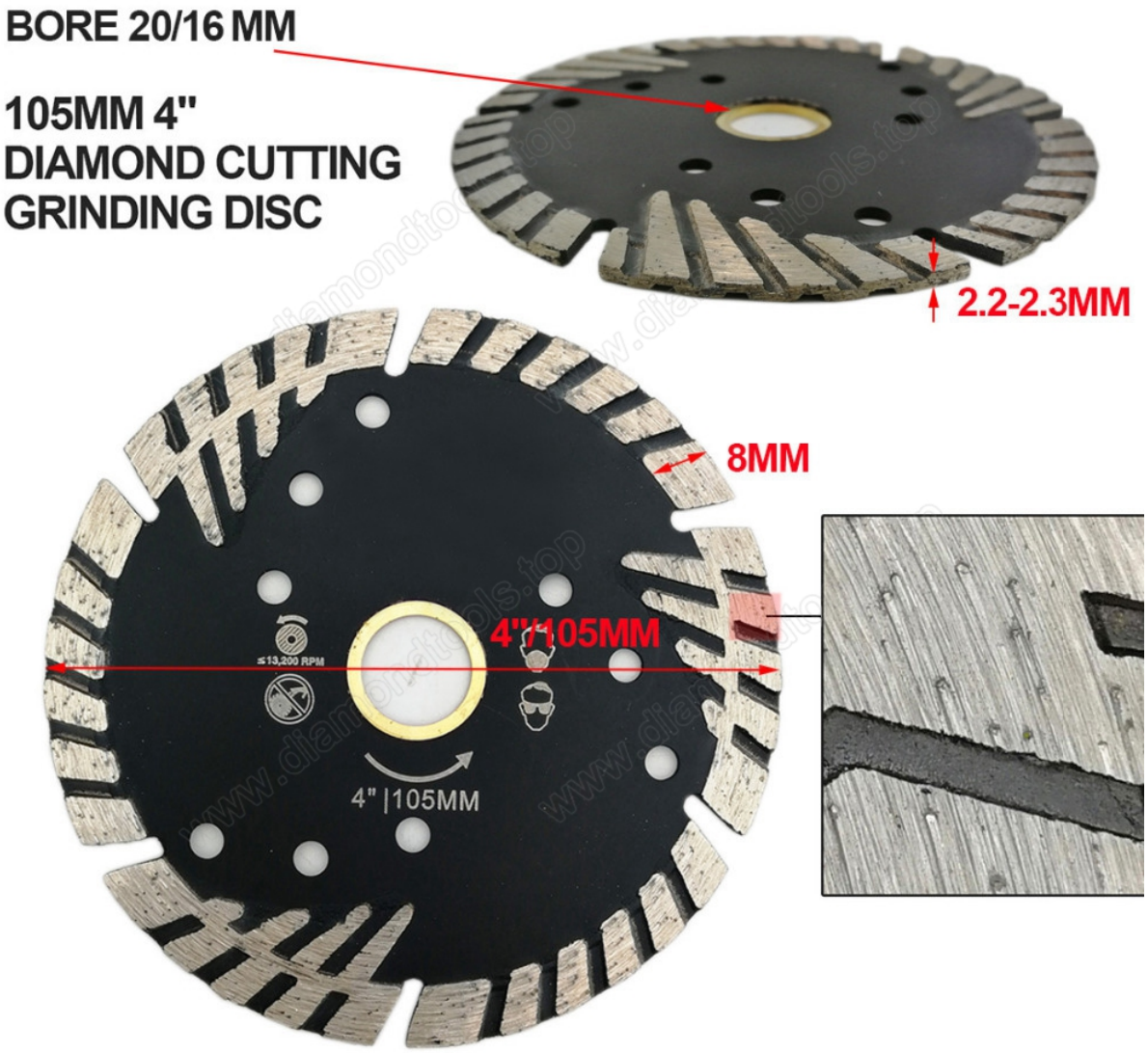
BORE 20/16 MM
105MM 4"
DIAMOND CUTTING
GRINDING DISC
2.2-2.3MM
8MM
4"/105MM
≤13,200 RPM
4" |105MM

BORE 22.23

115MM 4.5"
DIAMOND CUTTING
GRINDING DISC

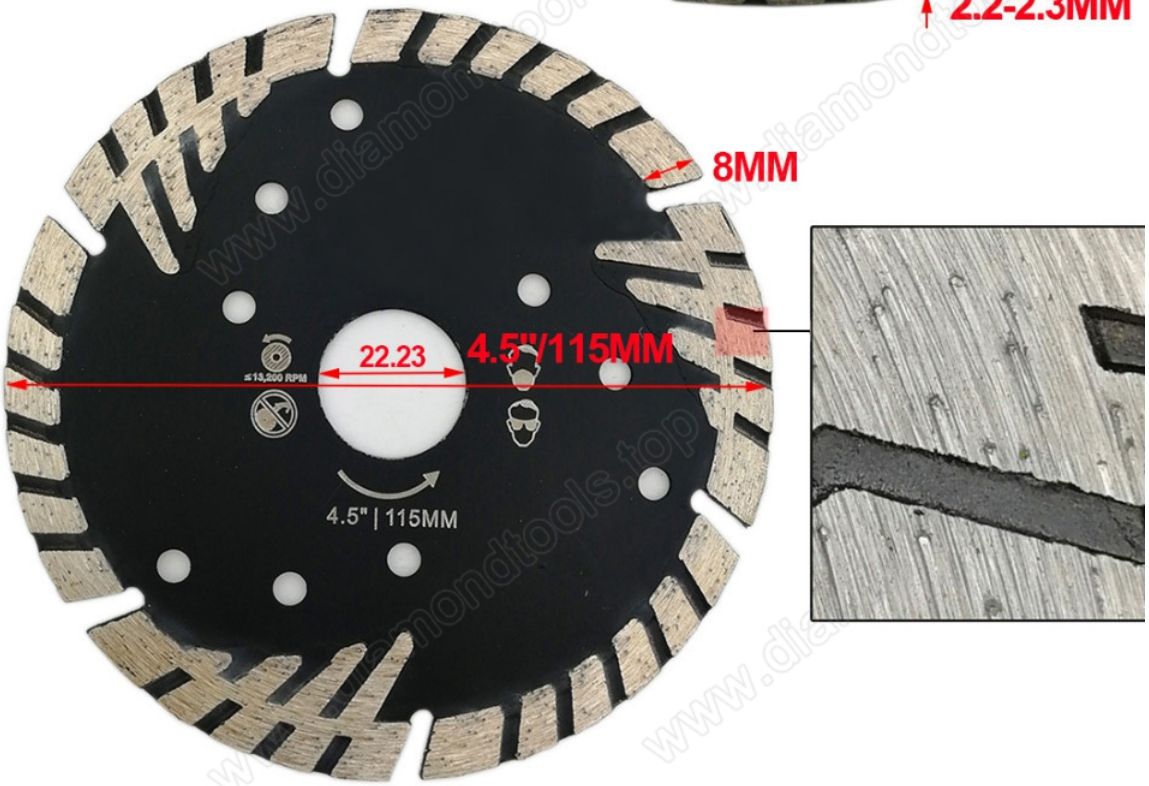

www.diamondtools.top

FLANG M14 Thread

115MM 4.5"
DIAMOND CUTTING
GRINDING DISC

2.3-2.4MM

www.diamondtoolshop.top

FLANG M14 Thread
125MM 5"
DIAMOND CUTTING
GRINDING DISC
2.3-2.4MM
8MM
5"/125MM
5" | 125MM

FLANG M14 Thread

180MM 7"
DIAMOND CUTTING
GRINDING DISC

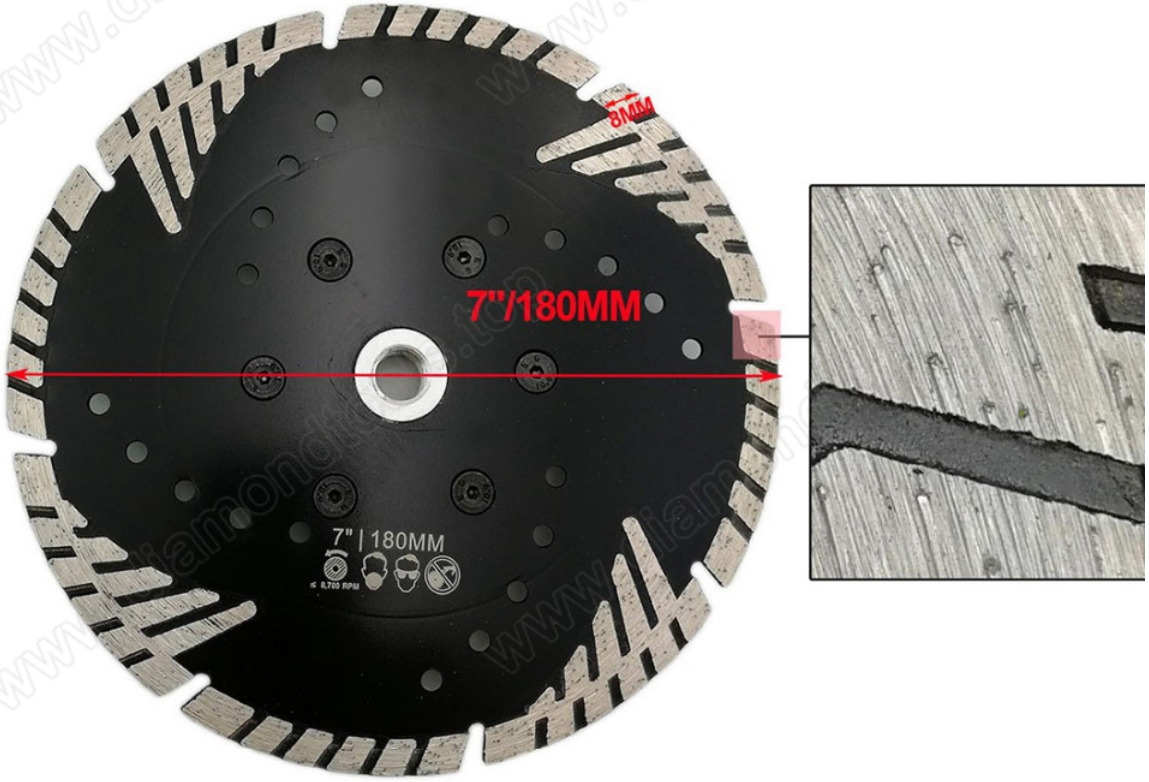

www.diamondtools.top

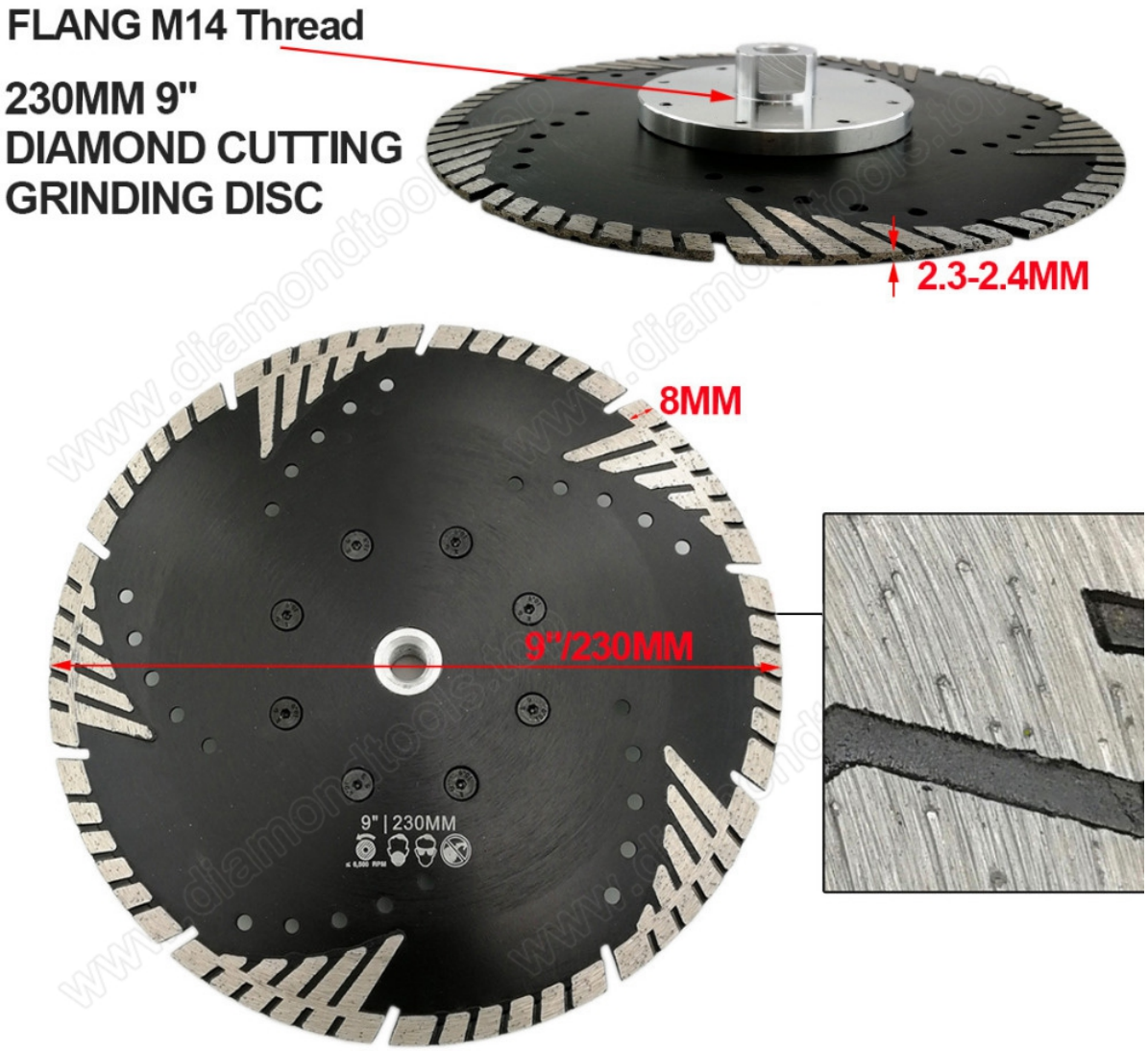
FLANG M14 Thread
230MM 9"
DIAMOND CUTTING
GRINDING DISC
2.3-2.4MM
8MM
9"/230MM
9" | 230MM

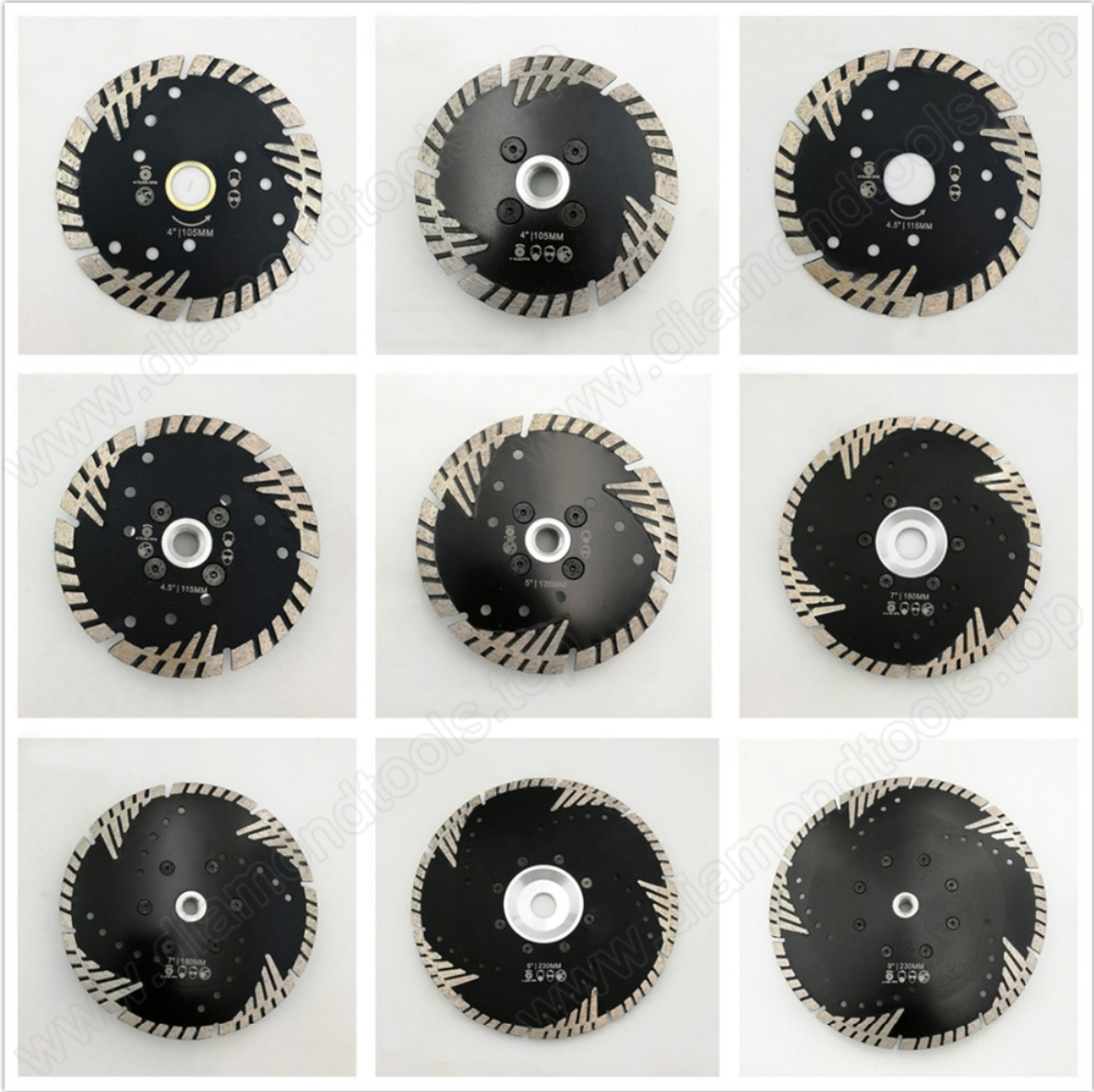
4" | 105MM
4" | 105MM
4.5" | 115MM
4.5" | 115MM
5" | 125MM
7" | 180MM
7" | 180MM
9" | 230MM
9" | 230MM

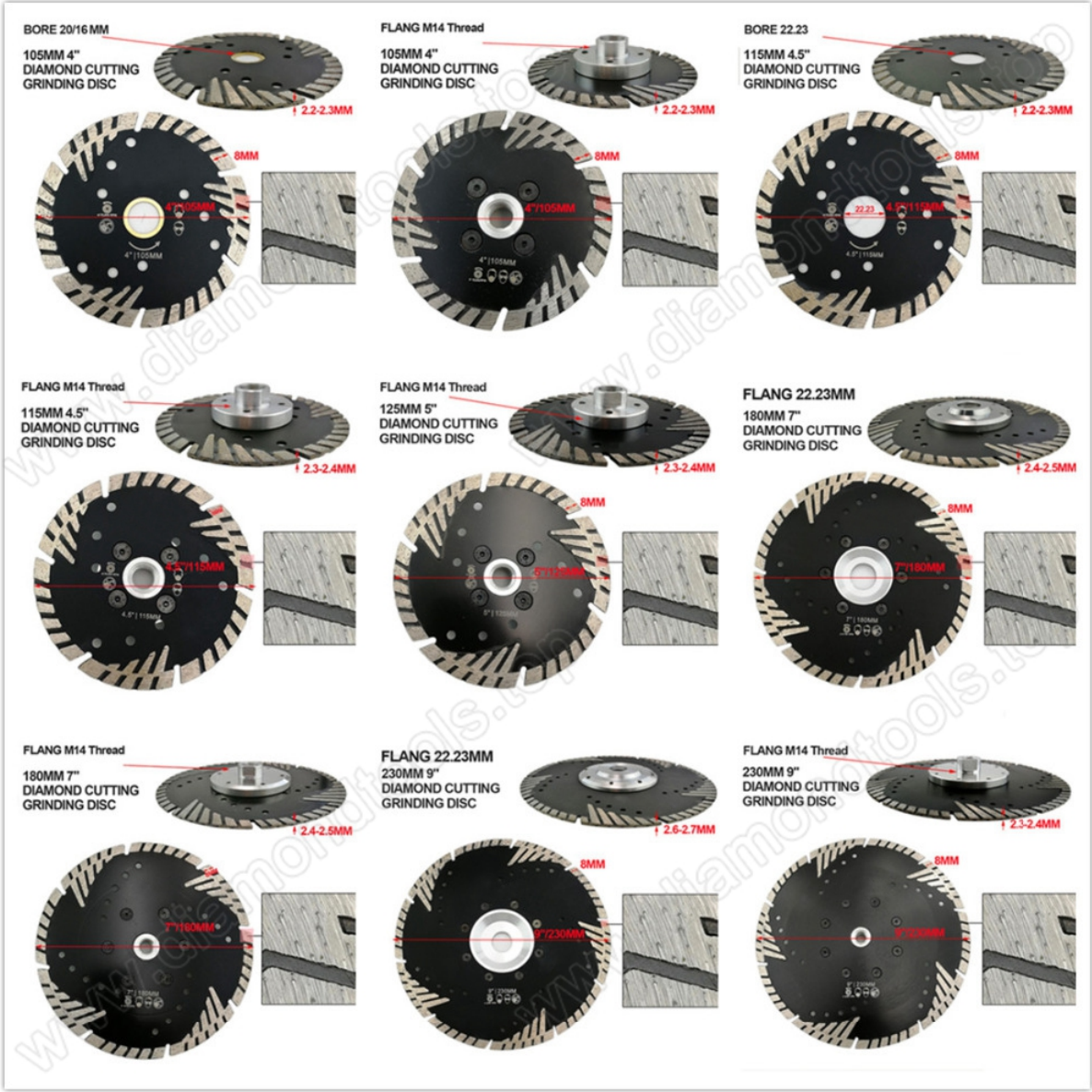

Si vous sont vouloir à savoir plus diamant vu lame,S'il vous plaît Cliquez sur ici [Pierre Coupe Outils]

Emballage & Livraison:

1. Outils d'emballage dans des caisses en carton;
2. Lorsque les outils sont en grande quantité, ils sont emballés dans des caisses en bois.

-DELIVERY-

Less than 45kg,generally delivery by express(Door to Door).

By Air / Sea for batch goods, Airport / Port receiving.

BY AIR

BY SEA

Contact Nous:

Fujian Nanan Boreway Machinery Co.,Ltd.
Adresse: Centre Huahui 605, ville de Shuitou, Quanzhou, Fujian, Chine.
Code postal: 362342
Tel .: 0086-595-86990206
Fax: 0086-595-86990220
Ventes: Ally Huang
Mobile / WhatsApp: 0086-13559599186
Wechat: boreway 05
Skype: boreway 05
Facebook: 13559599186
Email: boreway05@boreway.net
Site Internet: http: // www.diamondtools.top