**Boreway 105/115/125 / 180mm hoja de sierra cóncava de diamante dientes de protección en forma de T tabla de cortar de piedra de mármol de granito de hormigón**

**característica:**

Hoja de sierra cóncava de diamante

1. Sección de sinterización

2. Proporcionar corte rápido y suave

3. Utilizado para máquina de corte ligero o medio

4. Se puede usar mojado o seco. Recomendado para uso húmedo

5. Diamantes de calidad básica y valor de corte económico

6. Diseñado para cortar ladrillos, pavimentos, hormigón y piedra.

boreway®

boreway®

boreway®

## descripción:

**Hoja de sierra cóncava de diamante** Ampliamente utilizado para cortar granito, mármol, asfalto, hormigón, mampostería, etc.

Duamgao:

22,23mm

Morrecwa.y

Materiał dóbr deaucherobla:

15a-18a.m

Hoja de Tsipeorsidae: óncava

Larga vida y abacta eficiente: ancia de corte.

Aceite antioxidante, acetilcolinesterasa, butanteypinturaenaerosol

Piedra, mármol, granitos, bobrimigón; azulejos, asfalto, etc.

## especificación:

Las siguientes son las especificaciones normales. **Hoja de sierra cóncava de diamante:**

| D |
| --- |

15 mm
4 pu
gadass
125 mm
5 pu
2 mm/min
23 mm

15mm (6pulgadas)

18mm (7pulgadas)

Las especificaciones anteriores son solo de referencia, se pueden proporcionar otras especificaciones de acuerdo con los requisitos del cliente.

## ventaja:

**Hoja de sierra cóncava de diamante**

1) Entrega a tiempo

2) Nuestros precios son competitivos

3)Aceptar pequeñas órdenes

4. Producción de varias especificaciones.

5,Larga vida y rendimiento estable

6)¡Sinterización en caliente, uso seco o húmedo!

Fábrica = Control de calidad = Precio competitivo = Tecnología propia = OEM

## solicitud:

**Hoja de sierra cóncava de diamante** Adecuado para cortar piedras duras, duras y blandas, como granito, mármol, arenisca y piedra caliza. Aplicable a varias máquinas de corte manual o amoladoras angulares.

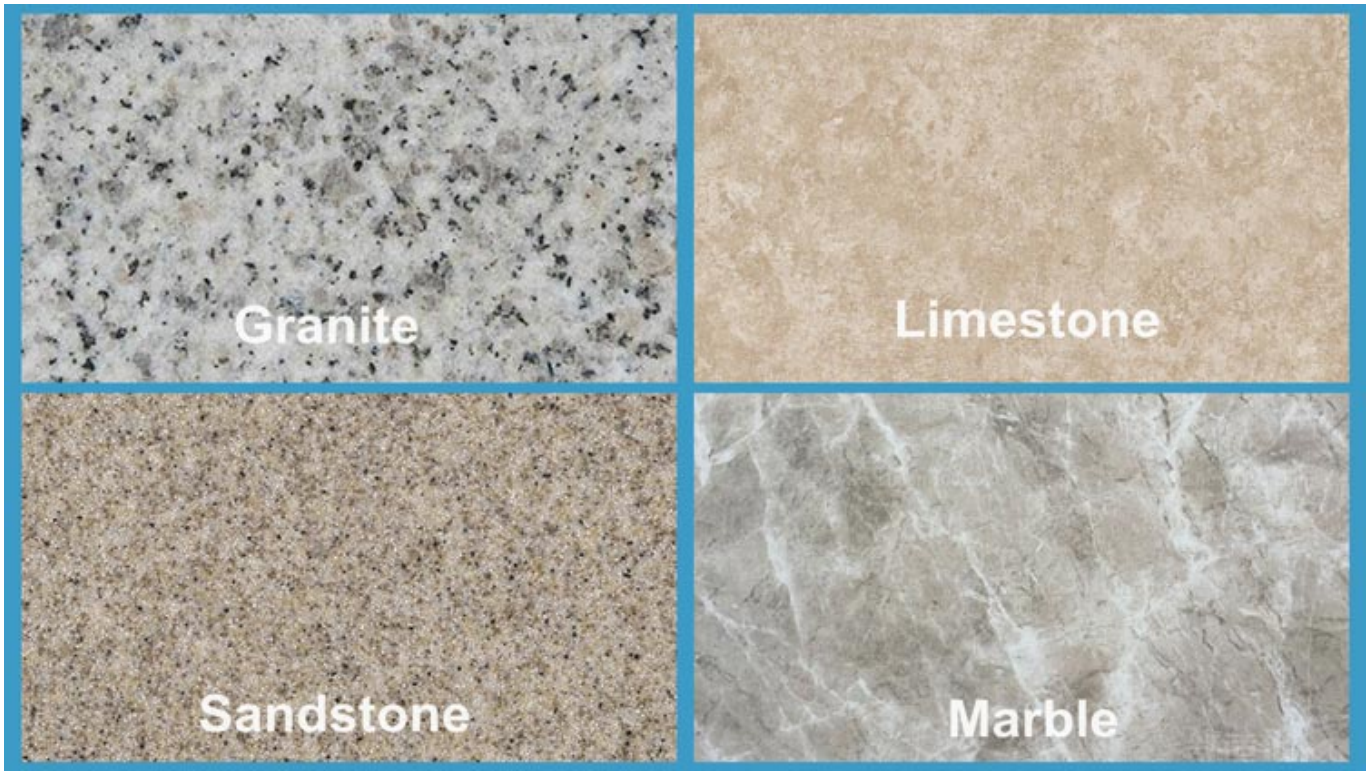


Asuntos que requieren atención al usar:

1. Antes de instalar la hoja de sierra, se debe eliminar la contaminación entre la hoja de sierra y la brida.
 Al instalar la hoja de sierra, la dirección de marcado debe ser coherente con la dirección de rotación
Para la dirección de la herramienta eléctrica, la brida debe fijarse en la herramienta eléctrica con una llave.

2. No utilice hojas de sierra deformadas al apretarlas.

3. Durante la operación, el operador debe usar un casco de seguridad, zapatos y gafas de seguridad, guantes protectores, además, si es necesario, el operador debe usar tapones para los oídos, máscaras, etc.

4. Las herramientas eléctricas deben tener una cubierta protectora.

## Máquina de aplicación:

**Hoja de sierra cóncava de diamante** Se utiliza para cortar tableros de líneas redondas o curvas para proteger el escritorio. El efecto de corte en el interior y el exterior también es muy bueno.

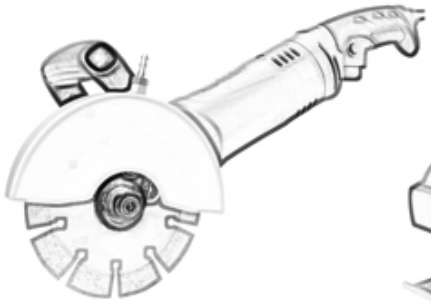

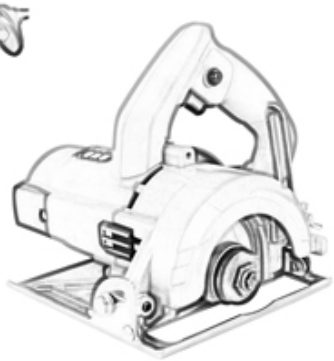

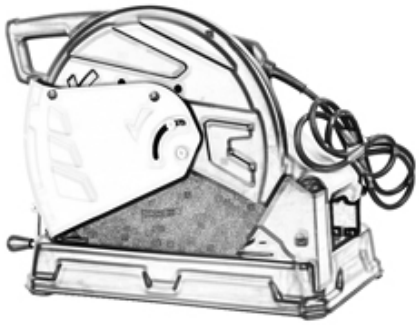

Angle Grinders Machine

Manual Cutting Machine

## Productos relacionados:

Hoja de sierra de hormigón de diamante silencioso de 14 "

Hoja de sierra de diamante de 7 pulgadas

## sobre nosotros:

## Embalaje y transporte:

PD:

1. Embalaje de caja de herramientas

2. Transportar carga a granel por aire / mar y recibir aeropuerto / puerto

3. Menos de 45 kg, expreso general (puerta a puerta)

4. Cuando la cantidad de herramientas es grande, empaquételas en cajas de madera

## nuestro servicio:

1. Cantidad de orden baja: puede cumplir con la orden de prueba que necesita.

2) Entrega rápida: obtenemos un gran descuento del agente de carga.

3. El OEM es aceptable: podemos producir según sus muestras o dibujos.

4. Excelente calidad: tenemos un estricto sistema de control de calidad. Tiene una buena reputación en el mercado.

5, Servicio de alta calidad: consideramos a los clientes como Dios con gran profesionalismo y entusiasmo.

## PREGUNTAS MÁS FRECUENTES:

**1. Si queremos pedir su producto, ¿cómo sabemos su calidad?**
Puede solicitar una pequeña cantidad para la prueba, y luego sabrá la calidad. Hoy en día, muchas personas en el mundo usan productos