مم الماس الجرانيت الرخام الكوارتز كتلة أدوات جلخ لطحن أو تلميع Fickert140 عالية الجودة بلاطة

مواصفات المنتج

كتلة كوارتز فيكرت عالية الجودة 140 ملم

نموذج	وصف	رقم الحصباء
BW-DF-M140	فيكرت المعادن	36 # / 46 # / 60 # / 80 # / 100 # / 120 # / 140 # / 180 # / 240 # / 320 #
BW-DF-M170	فيكرت المعادن	36 # / 46 # / 60 # / 80 # / 100 # / 120 # / 140 # / 180 # / 240 # / 320 #

الحجم: 140 ملم ، 170 ملم

الاسم المرتبط: الماس طحن فيكرت

الحصباء: 36 # / 46 # / 60 # / 80 # / 100 # / 120 # / 140 # / 180 # / 240 # / 320

مزايا:

1- توفير الكهرباء: يمكن أن تقلل حدته من إجهاد رأس الطحن ، وبالتالي تقليل تآكل الماكينة.

2. كفاءة عالية: حدتها العالية الفائقة يمكنها تحسين سرعة نقل الحزام الناقل وتحسين كفاءة الإنتاج.

3. لمعان عالي: يمكن أن يجلب 10 درجات أكثر في لمعان الحجر العالي. كما أن تجانسها يقلل من احتمالية السكتة الدماغية على سطح الحجر وعدم استقرار اللمعان.

4. جودة عالية: التكنولوجيا العالية ، معدات الإنتاج المحوسبة وضمان مراقبة الجودة الصارمة لدينا توريد المنتجات عالية الجودة ، نسبة عالية من حيث التكلفة والكفاءة.

5.لديها مزايا الحدة الجيدة ، قوة الطحن القوية ، كفاءة الطحن العالية ، تأثير التلميع الموحد ، مقاومة التآكل الجيدة ، التلوث البيئي المنخفض ، عمر الخدمة الطويل ، أداء المطابقة الجيد.

المنتجوصف

كتلة كوارتز فيكرت عالية الجودة 140 ملم تستخدم بشكل أساسي في آلة التلميع والطحن الأوتوماتيكية ، وتستخدم بشكل خاص للمواد الكاشطة الخشنة على ألواح الجرانيت بدلاً من أدوات الكشط العادية. كفاءة تلميع عالية ، استهلاك منخفض للطاقة وعمر طويل.

عالية الجودة 40 ململآلات الجرانيت عالية الأداء والآلات ذات الرأس. مناسبة لطحن **Fickert1 كتلة كوارتز** وتلميع سطح مختلف البلاطات الحجرية في الآلات الأوتوماتيكية. مع ميزة كفاءة التلميع الجيدة وعمر الخدمة الطويل جدًا في طحن الألواح الحجرية.

قطع الماس ، الأسماء الأخرى عبارة عن كتلة طحن الماس ، وأدوات جلخ الماس ، وقساوة معدنية ، مناسبة لطحن وتلميع أسطح الألواح الحجرية المختلفة بالآلات الأوتوماتيكية ، مثل طحن الجرانيت ، والرخام ، والأحجار الأخرى ،

وحتى الخرسانة. مع ميزة كفاءة الطحن والتلميع الجيدة جدًا ، عمر استخدام سلس وطويل جدًا مقارنة برؤوس طحن الماس المستعبدة بالراتنج أو أدوات جلخ المغنسيت.

كتلة كوارتز فيكرت عالية الجودة 140 ملم مناسب لخط التلميع المستمر بدلاً من كتلة الطحن العادية للطحن الخشن والطحن الأوسط للجرانيت وحجر الكوارتز والأحجار الأخرى.

Fickert Grinding Pads

Electricity saving: its sharpness can reduce the stress of grinding head, thereby reduce machine's abrasion.

- Factory Price
- Preferred Materials
- Long Life
- Excellent Gloss
- Smooth Grinding
- Stable Operation

Specification

Model	Description	Grit
BW-DF-M140	Metal Fickert	36#/46#/60#/80#/100#/120#/140#/180#/240#/320#
BW-DF-M170	Metal Fickert	36#/46#/60#/80#/100#/120#/140#/180#/240#/320#

Use

Application

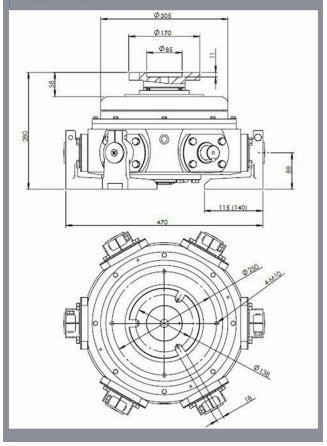

تطبيق

كتلة كوارتز فيكرت عالية الجودة 140 ملم لطحن وتلميع سطح مختلف بلاطات الحجر في آلات أوتوماتيكية.
مع ميزة كفاءة التلميع الجيدة واستخدام طويل جدًا في طحن الألواح الحجرية.

معلومات عنا:

التعبئة ، التسليم:

ملاحظة:

1. أدوات التعبئة في علب الكرتون

2. عن طريق الجو / البحر للسلع دفعة ، المطار / ميناء استلام

3.أقل من 45 كجم ، التسليم بشكل عام عن طريق البريد السريع (من الباب إلى الباب

4. عندما تكون الأدوات بكميات كبيرة ، يتم تعبئتها في صناديق خشبية

- For sample or small orders, products could be sent by express, TNT, DHL, UPS, FedEx, EMS etc.
- For large orders, shipping by sea or air is recommended. By our long-term cooperate agent or your appointed forward.
- By sea, port of loading: Shanghai, Ningbo, Xiamen, Qingdao etc.

الخدمات اللوجستية:

إلخ EMS ، TNT ، FedEx ، UPS ، DHL عينة من أجل السفينة بواسطة
عن طريق الجو أو عن CIF أو CNF أو FOB أو Exwork لتسليم الطلبات بالجملة ، يمكن أن يكون اختياريًا بشروط طريق البحر بناءً على وكيل شحن المشتري أو وكيلنا

خدمتنا:

1.Low موك: فإنه يمكن تلبية طلبك محاكمة تحتاج بشكل جيد.
2. oem المقبولة: يمكن أن ننتج وفقا للعينة أو الرسومات الخاصة بك.
3. الخدمة الجيدة: نتعامل مع عملائنا بالله باحترافية عالية وشغف.
4.نوعية جيدة: لدينا نظام صارم لمراقبة الجودة. سمعة طيبة في السوق.
5.تسليم سريع: لدينا خصم كبير من معيد التوجيه.

التعليمات:

1. كيف يمكننا معرفة الجودة ، إذا أردنا طلب منتجاتك؟
يرجى اختبارهم فقط بترتيب صغير جدًا ، ثم ستعرف الجودة. في الوقت الحاضر ، هكذا كثير من الناس في العالم لاستخدام المنتجات الصينية ، وذلك بسبب الجودة العالية والأكثر أسعار منافسة. نحن مصنعون محترفون في توريد أدوات الماس للمزيد من 8 سنوات. على أي حال ، تأكيد جودة منتجاتنا ، إرادة أمر تجريبي صغير للاختبار كن ضروريا.

2. يمكنك تقديم عينات مجانية؟
نحن لا نقدم عينات مجانية ، وفقًا لخبرة سنوات عديدة ، نعتقد أن الناس يحصلون عليها العينات بالدفع ، سوف يعتزون بها ويقدرون أكثر ما يحصلون عليه. لكنا كذلك على استعداد لمنح عملائنا المحتملين خصمًا خاصًا يستخدمونه لإجراء اختبار. من المهم جدًا إرسال تعليقات إلينا ، ونحن نقدر ذلك.

3. هل تقبل شركتك حسب الطلب؟
بالتأكيد ، نحن نقبله. بما في ذلك ألوان مختلفة ، حصى إلخ. يمكننا أيضًا وضع علامة على الشعار الخاص بك والعلامة التجارية على اللوحة. أي منتجات جديدة تريد منا إنتاجها لك ، فقط أرسل لنا منتجك الرسم أو العينة ، سننتج نفس

الشيء. لن نبيع هذا النوع من المنتجات للآخرين العملاء فقط إذا حصلنا على إذن منك.

اتصل بنا:

Fujian Nanan boreway Machinery Co.,Ltd.

No.605 Huahui Center، Shuitou Town 362342 Quanzhou، Fujian، China

هاتف: (+86) 595-86990206 / **الفاكس:**(+86) 595-86990220

الجوال / WhatsApp / Wechat:(+ 86) 18650679939

البريد الإلكتروني: boreway@boreway.com

ليون تشانغ